ERGOVENT KVADRO – paigaldusjuhend

KVADRO 100 / KVADRO 125 · eestikeelne juhend tootja paigaldusjuhendi põhjal

Ventilatsiooniplafooni paigaldamine

Plafoone saab ühendada kõigi õhukanalitega, millel on standardse läbimõõduga ühendus. Juhendist leiad oma olukorrale sobivaima paigaldusviisi, mida saab vajaduse korral kohandada.

Raamita plafoonide paigaldamiseks peab kipslae all olema rohkem ruumi. Joonistel on märgitud täpsed mõõdud, mida tuleb plafoonide paigaldamisel kindlasti järgida.

Ventilatsioonisüsteemi tasakaalustamiseks paigaldatakse plafooni ühendusharusse polüuretaanist klapid (joonis 4.9, 4.10). Õhuvoolu reguleerimiseks saab muuta eemaldatavate segmentide arvu.

Paigaldusviisi valik

Vali joonistel ja kirjelduses toodud paigaldusviisidest sobiv.

Paigaldusviis nr 1 (joonised: INSTALLATION METHOD NO. 1)
Õhukanalisüsteem: metallkanalid. Ühendus: painduva pehme kanali kaudu.

Paigaldusviis nr 2 (joonised: INSTALLATION METHOD NO. 2)
Õhukanalisüsteem: metallkanalid. Ühendus: otse metallkanali kaudu.

Paigaldusviis nr 3 (joonised: INSTALLATION METHOD NO. 3)
Õhukanalisüsteem: painduvad plastkanalid (Ø75/90 mm). Ühendus: ühenduskarbi toru kaudu. Lae kipsplaadid on veel paigaldamata.

Viimistlusjuhised

Joonised: INSTRUCTIONS FOR THE FINISHING.

- Viimistlustöödel järgi Knaufi viimistlustehnoloogia nõudeid.
- Eemalda pahteldatavatelt pindadelt ja pragudelt tolm. Krundi pinnad krundiga Ceresit CT-17 või Knauf Tiefgrund.
- Vahede täitmiseks soovitame pahtlit Knauf Fugenfüller või Uniflott.
- Vuugipragude vältimiseks soovitame tugevdada kogu plafooni pinna õhukese klaaskangaga (joonis 4.2).
- Krundi pahteldatud pinnad enne värvimist sügavkrundiga, niisketes ruumides niiskuskindla krundiga.
- Niisketes ruumides värvi lagi spetsiaalselt selliste ruumide jaoks mõeldud niiskuskindla laevärviga.

Allikas: ERGOVENT UAB paigaldusjuhend. Joonistel on tootja ingliskeelsed märkused, mõõdud on millimeetrites. Eestis müüb ERGOVENT tooteid Factory Seven OÜ · tellimused@f7vent.ee · +372 5343 6697.

INSTALLATION METHOD NO. 1

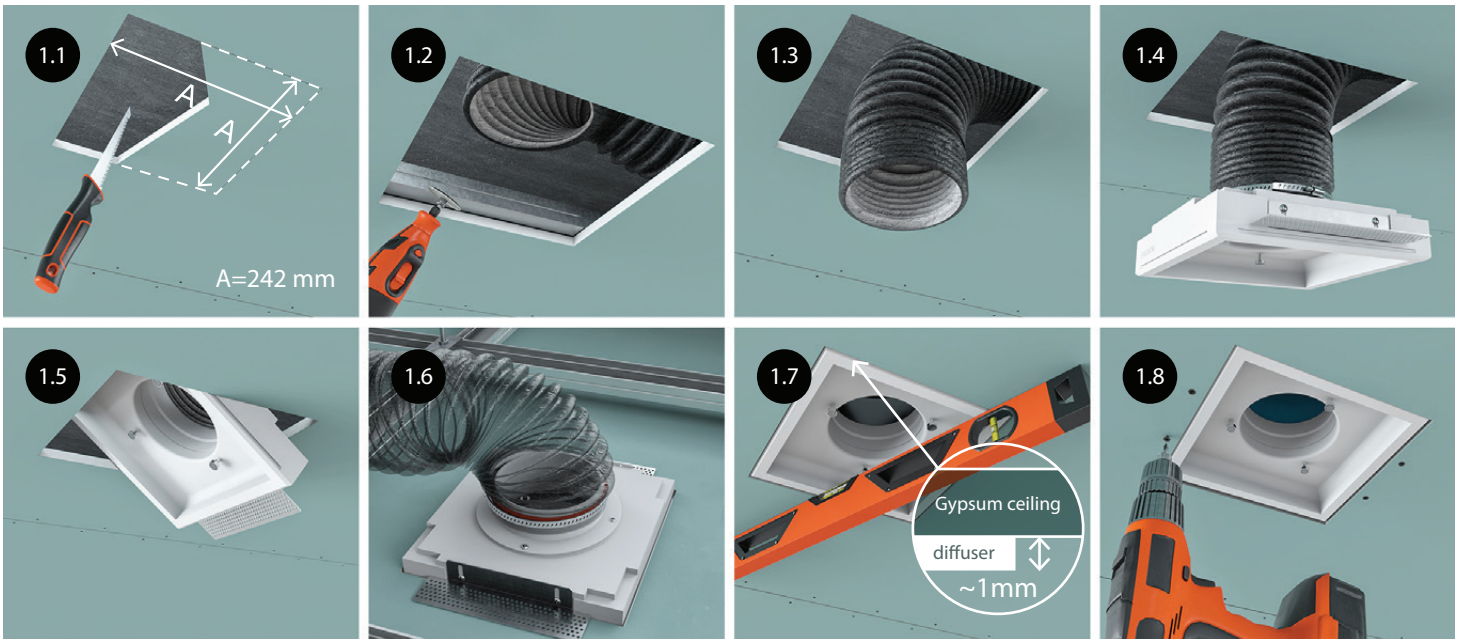

INSTALLATION METHOD NO. 2

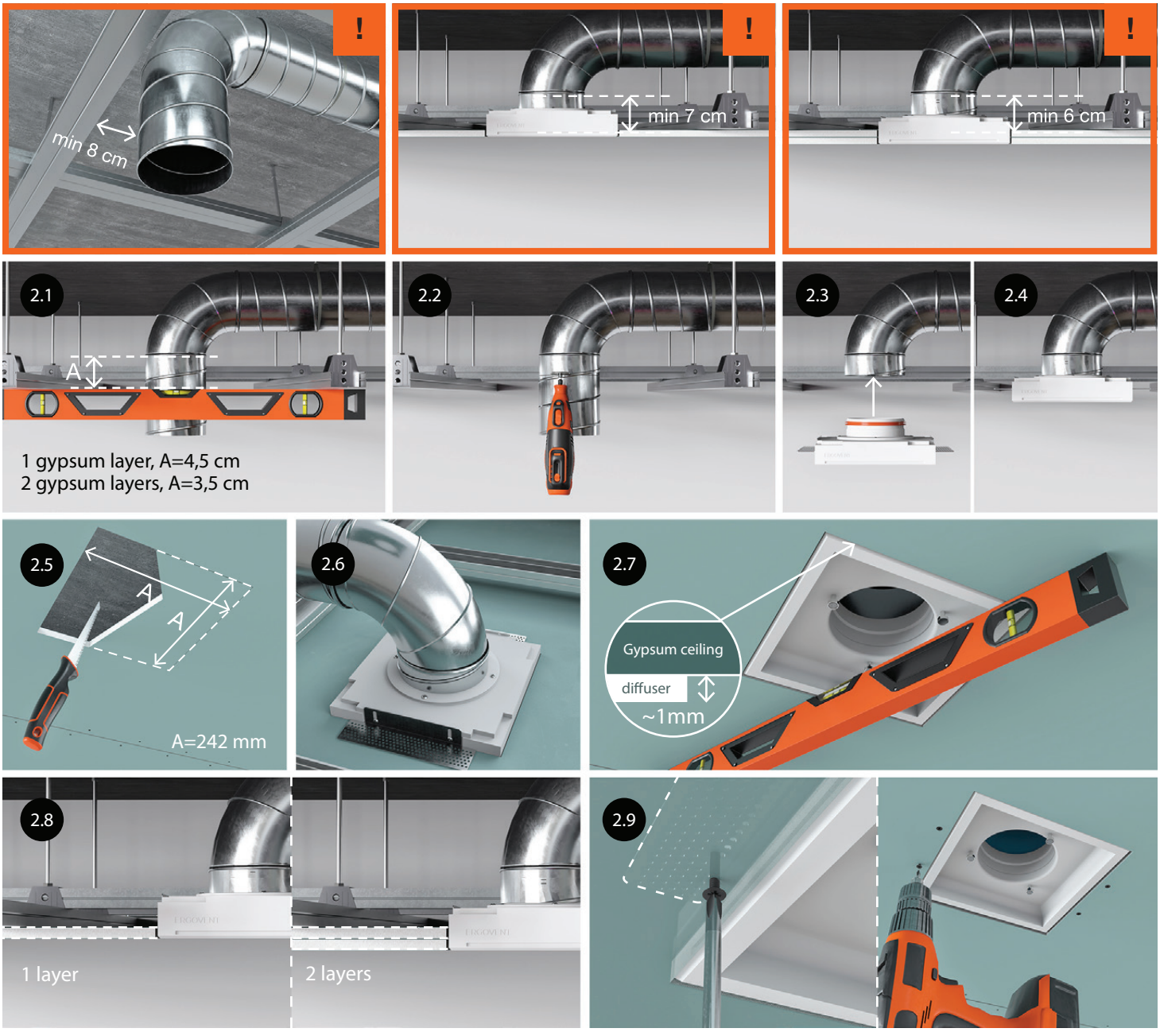

INSTALLATION METHOD NO. 3



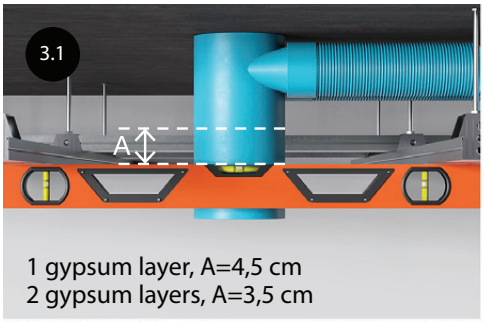

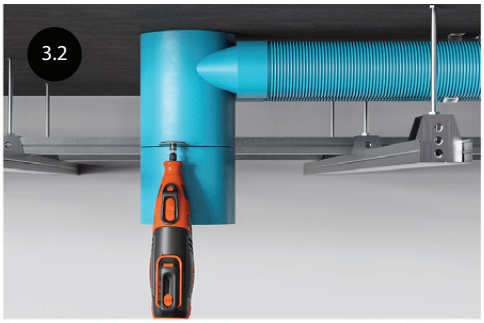

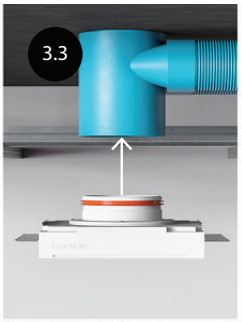





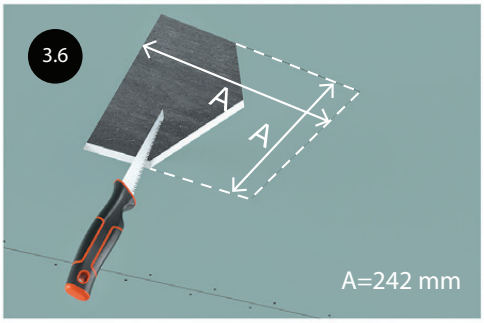

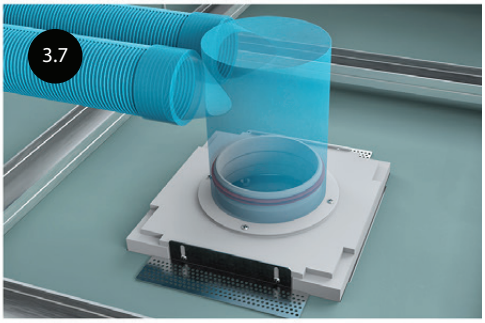

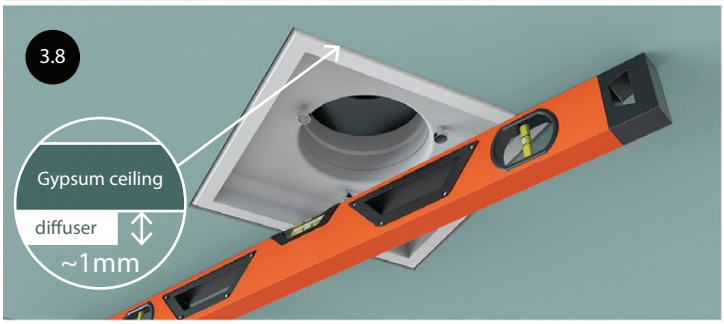





INSTRUCTIONS FOR THE FINISHING

