Kipsplafoon ERGOVENT KVADRO

(süvistatav kandiline õhujaotusplafoon ventilatsioonisüsteemidele)

Küsi endalt: kas tahad ilusat või koledat lage?

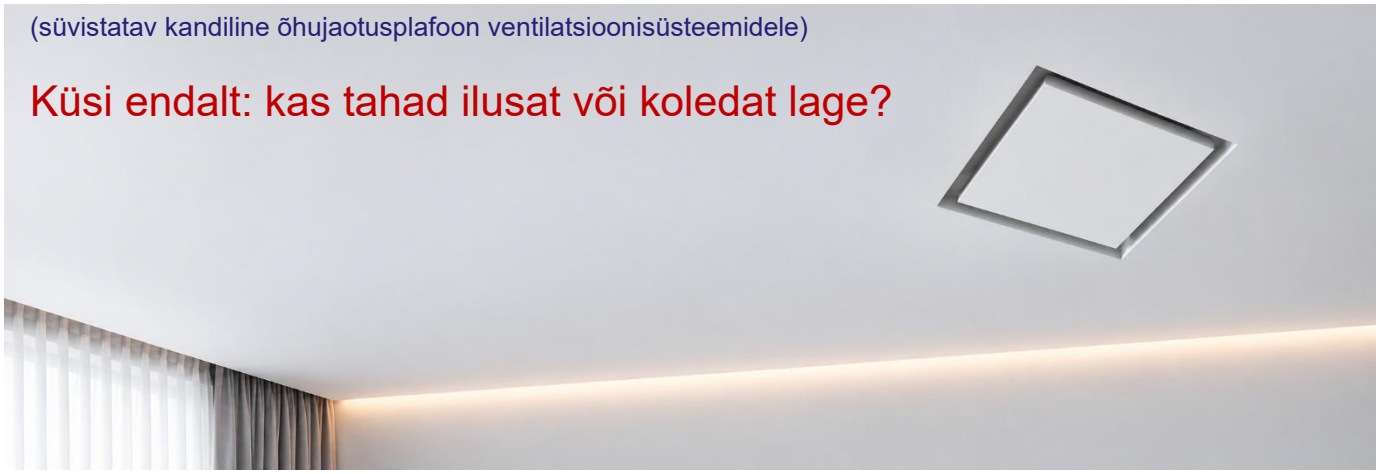

KVADRO on raamita ruudukujuline õhujaotusplafoon, mis paigaldatakse kipsplaatlakke laega ühele tasapinnale. Pärast pahteldamist ja värvimist jääb nähtavaks ainult kitsas ruudukujuline õhuava. Sirgjooneline arhitektuurne vorm sobib kaasaegsesse interjööri, kus soovitakse puhast ja ühtlast laepinda. Sama plafoon sobib nii sissepuhkeks kui ka väljatõmbeks.

Materjal

Korpus on valatud kvaliteetsest kipsist, millel on sisseehitatud kinnituselemendid ja sile, värvimisvalmis pind. Kaas kinnitub magnetitega. Plafoon ja kaas värvitakse koos laega tavalise laevärviga.







Markeering KV(D)
Näide: KV125 – KVADRO, kanaliühendus Ø125 mm

Kasutus

- sissepuhe ja väljatõmme mehaanilises ventilatsioonis
- paigaldus kipsplaatlakke, sobib 1- ja 2-kihilise kipsplaadiga
- ruumid, kus soovitakse ühtlast ja rahulikku laepinda
- niisketes ruumides niiskuskindla krundi ja värviga

Eelised

- Nähtamatu paigaldus – plafoon on laega ühel tasapinnal ja värvitakse samas toonis
- Antistaatiline kips – plafooni ümber ei teki tolmuringi
- Arhitektuurne ruudukujuline vorm kitsa õhuavaga
- Õhuhulka saab reguleerida kaane all oleva klapiga
- Üks plafoon nii sissepuhkeks kui ka väljatõmbeks
- Kolm ühendusviisi: metallkanal otse, painduva kanali või plastkanali ühenduskarbi kaudu
- Sobib 1- ja 2-kihilise kipsplaadiga

Factory Seven OÜ
Tule 29/1, Saue vald 76505

+372 56 358899
www.F7vent.ee

Tehnilised andmed

Tähis	Ühendus Ø, mm	Korpus, mm	Laius kinnitustega, mm	Kõrgus, mm	Kõrgus otsikuga, mm	Kaal (neto), kg
KV100	100	238 × 238	316	48	90,2	3,3
KV125	125	238 × 238	316	48	90,2	3,3

Paigaldusava kipsplaadis 242 × 242 mm. Pakend 315 × 315 × 140 mm, kaal brutona 3,9 kg. Andmed: ERGOVENT kataloog 2026, tehnilised joonised ja paigaldusjuhend.



Konstruktsioon

- Kvaliteetsest kipsist valatud korpus
- Ühendusotsik Ø100 või Ø125 mm
- Õhuhulga reguleerklapp eemaldatavate segmentidega (DM100 / DM125)
- Magnetkinnitusega kaas (magnetid MG100/125)
- Perforeeritud külgkinnitused (BR R-160/KV)
- Turvatross SR RN/KV

Ühendamine ventilatsioonitorustikuga

- Plafooni saab ühendada kõigi standardse ühendusläbimõõduga õhukanalitega. Vali paigaldusviis kanalisüsteemi järgi:
  1 – painduvad plastkanalid (Ø75/90 mm), ühendus ühenduskarbi toru kaudu enne laeplaatide paigaldamist;
  2 – metallkanalid, ühendus otse metallkanaliga;
  3 – metallkanalid, ühendus painduva pehme kanali kaudu.
- Raamita plafoon vajab lae kohal veidi rohkem ruumi: kanal peab jääma laeprofiilist vähemalt 8 cm kaugusele. Otse ühendamisel lõigatakse kanal mõõdu A järgi: 1 kipsplaadikihi korral A = 4,5 cm, 2 kihi korral A = 3,5 cm. Vajalik vaba kõrgus (vähemalt 6–7 cm) on toodud tootja paigaldusjuhendis.





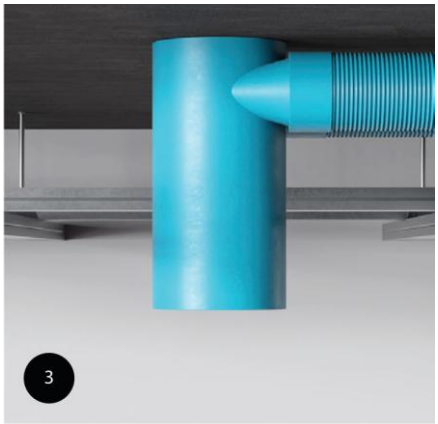

Factory Seven OÜ
Tule 29/1, Saue vald 76505

+372 56 358899
www.F7vent.ee

Paigaldamine ja viimistlemine

› Lõika kipsplaati ruudukujuline ava 242 × 242 mm ja ühenda plafoon kanaliga.
› Loodi plafoon kipslae pinna suhtes (juhendi järgi ~1 mm) ja kinnita see kruvidega. Külgkinnitused seatakse 1- või 2-kihilise plaadi järgi.

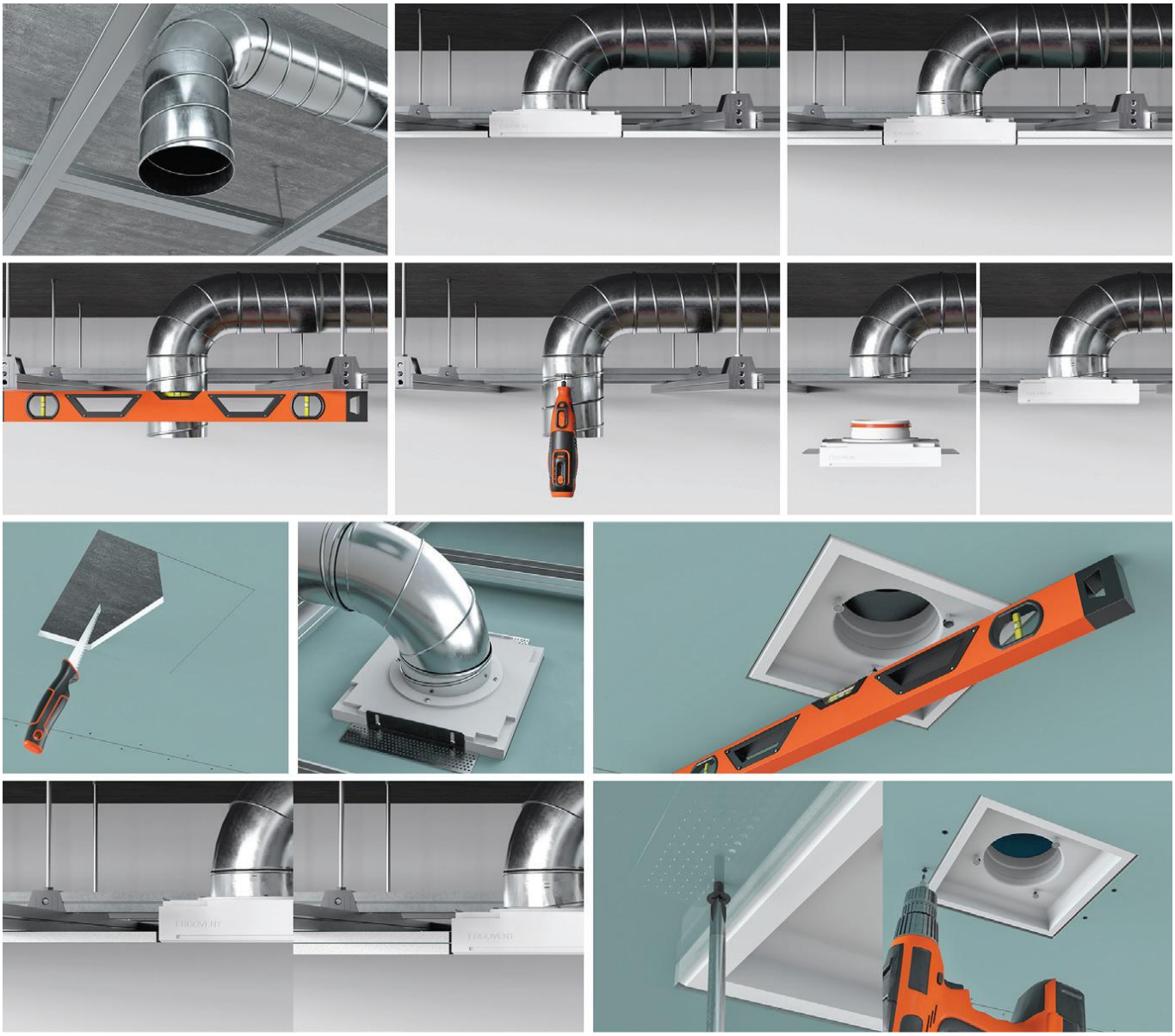

› Eemalda pindadelt tolm ja krundi need (Ceresit CT-17 või Knauf Tiefgrund). Täida vahed pahtliga Knauf Fugenfüller või Uniflott ning tugevda pragude vältimiseks kogu plafooni pind õhukese klaaskangaga.



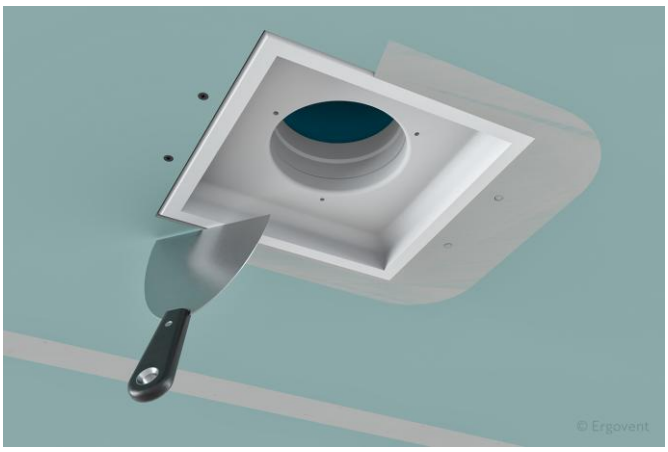

Factory Seven OÜ
Tule 29/1, Saue vald 76505

+372 56 358899
www.F7vent.ee

› Krundi pahteldatud pinnad sügavkrundiga ja värvi plafoon koos laega.
› Niisketes ruumides kasuta niiskuskindlat krunti ja laevärvi.
› Pane kaane alla õhuhulga reguleerklapp, eemalda vajadusel klapi segmente ja aseta kaas magnetitega kohale.



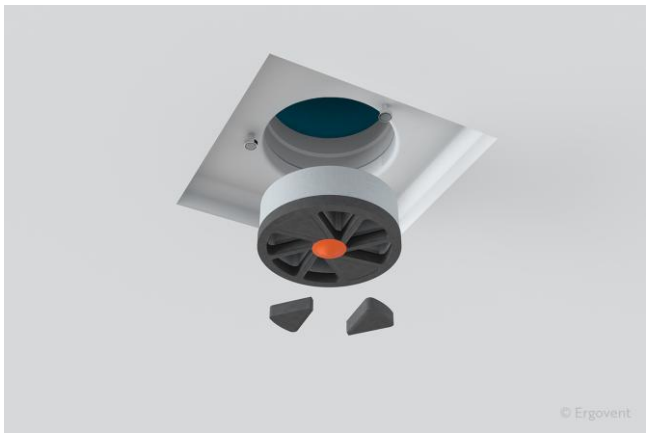

KVADRO 125 – valmislahendused ruumis

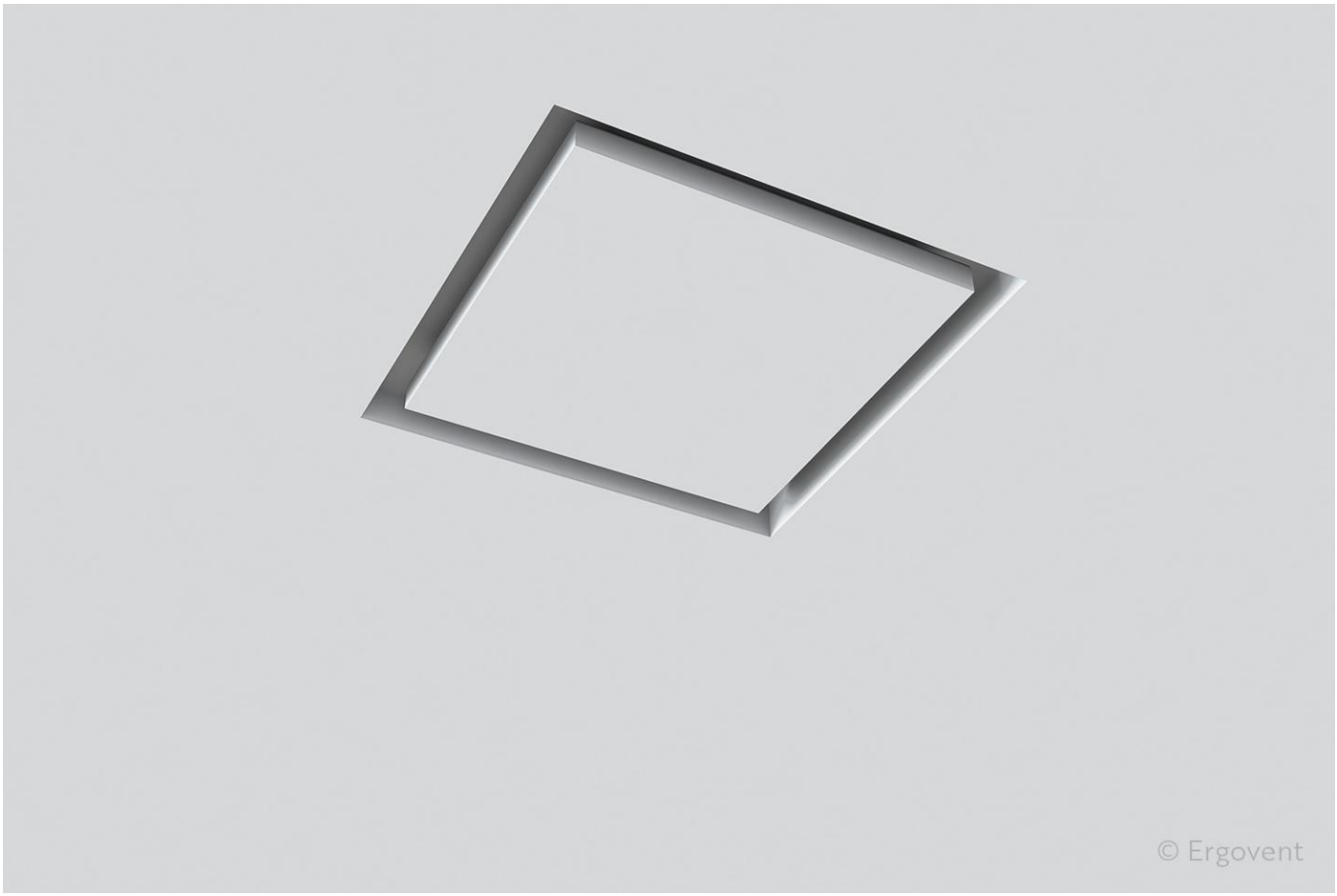



Factory Seven OÜ
Tule 29/1, Saue vald 76505

+372 56 358899
www.F7vent.ee

KVADRO – tehnilised joonised

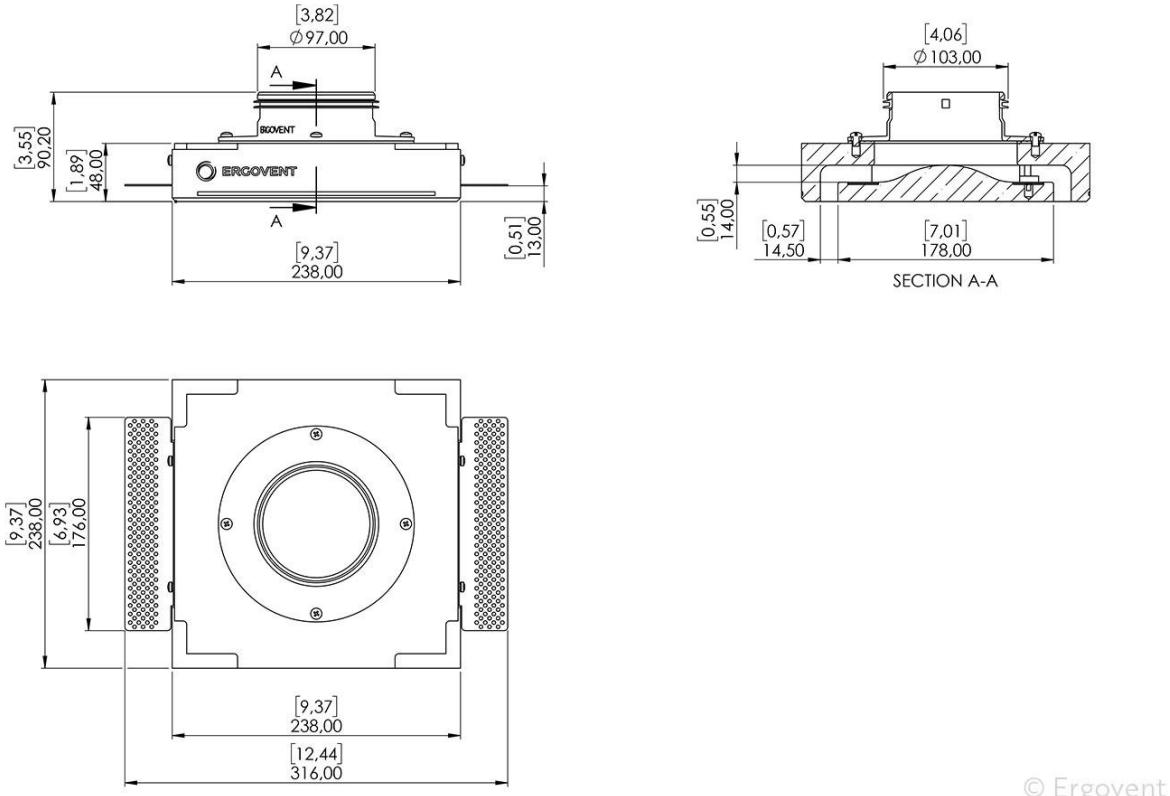

© Ergovent

KVADRO 100 · mõõtjoonis

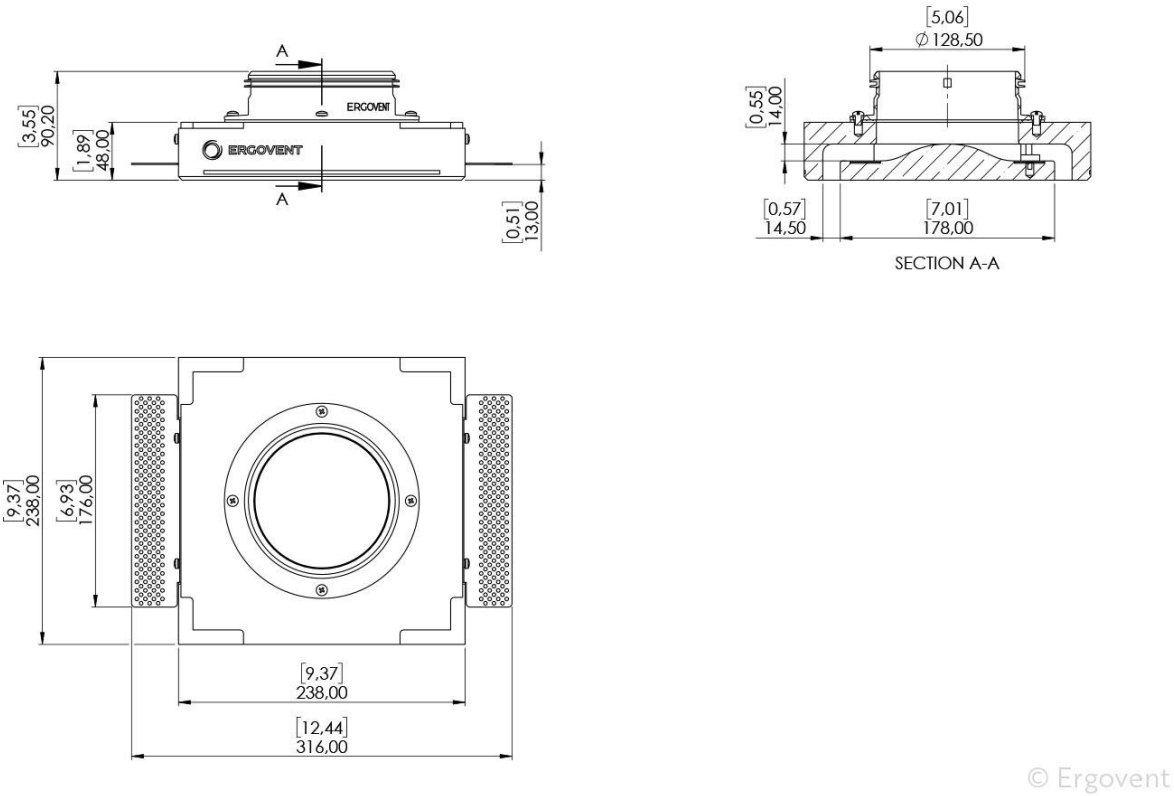

© Ergovent

KVADRO 125 · mõõtjoonis

Küsi BIM faili: tellimused@f7vent.ee

Factory Seven OÜ
Tule 29/1, Saue vald 76505

+372 56 358899
www.F7vent.ee

Hooldus

Kaas kinnitub magnetitega ja selle saab puhastamiseks ning õhuhulga reguleerimiseks lihtsalt eemaldada.

Puhasta plafooni pinda vajaduse järgi tolmuharjaga (tootja paigaldusjuhendi joonis 4.12).

Õhuhulka reguleeritakse kaane all oleva klapiga, muutes eemaldatavate segmentide arvu.

Kui ruumi kasutus muutub, kontrolli õhuhulka ja reguleeri seda vajaduse korral. Plafoon ja kaas värvitakse koos laega samas toonis.

Tootja: ERGOVENT UAB, Leedu (ISO 9001, ISO 14001, ISO 45001). Eestis müüb ERGOVENT tooteid Factory Seven OÜ.