ERGOVENT LINEO-PRO CONDI

(peidetud lineaarhajuti kliima- ja ventilatsioonisüsteemidele)

Küsi endalt: kas sa tahad ilusat või koledat lage?

LINEO-PRO CONDI on peidetud lineaarhajuti kliima- ja ventilatsioonisüsteemidele. Hajuti paigaldatakse kipsplaatlakke laega ühele tasapinnale ja pärast viimistlemist jääb nähtavaks ainult 20 mm laiune õhuava. Soojustatud ühenduskast vähendab kondensaadi tekkimise riski. Saadaval ühe, kahe ja kolme õhuavaga.

Materjal

Ühenduskast on valmistatud soojustavast EPP-materjalist ja kõik metallosad on isoleeritud. Värvimisvalmis alus pahteldatakse ja värvitakse koos kipsplaatlaega. Hajutid ühendatakse puzzle-lukuga üheks pidevaks jooneks.





Tootekood LP(ühendus).(õhuavade arv)20301
LP125.120301 – Ø125 mm, ühe õhuavaga; LP125.220301 – Ø125 mm, kahe õhuavaga; LP160.320301 – Ø160 mm, kolme õhuavaga

Kasutus

- kliimaseadmete sissepuhe ja tagastusõhk;
- ventilatsiooni sissepuhe ja väljatõmme;
- paigaldus kipsplaatlakke CD-profiilidele;
- kliima- ja ventilatsioonihajutite ühendamine üheks pidevaks jooneks.

Eelised

- Soojustatud EPP-ühenduskast – kondensaadi risk on minimaalne
- Nähtamatu paigaldus – laes on näha ainult kitsas 20 mm õhuava
- Puzzle-lukk – kliima- ja ventilatsioonihajutid üheks pidevaks jooneks
- Mugav kanaliühendus pealt või küljelt
- Sobib nii kliimaseadmetele kui ka ventilatsioonile
- Saadaval ühe, kahe või kolme õhuavaga

Tehnilised andmed

Tootekood	Õhuava, mm	Ühendus Ø, mm	Pikkus / üldpikkus, mm	Laius × kõrgus, mm	Kaal neto / bruto, kg	Pakend L × B × H, mm
LP125.120301	1 × 1050 × 20	125	1050 / 1218	194 × 191	4,56 / 6,68	1218 × 198 × 191
LP125.220301	2 × 1050 × 20	125	1050 / 1218	194 × 191	4,20 / 6,25	1218 × 198 × 191
LP160.320301	3 × 1000 × 20	160	1000 / 1100	290 × 239	7,22 / 10,12	1113 × 340 × 298

EAN: LP125.120301 – 4779051540594, LP125.220301 – 4779051541072, LP160.320301 – 4779051540891. Kanaliühendused: CONDI 125 – 3 pealt ja 3 küljelt (Ø125 mm), CONDI 160 – 2 pealt ja 3 küljelt (Ø160 mm). Andmed: ERGOVENT kataloog 2026, tootja tehnilised joonised ja LINEO-PRO paigaldusjuhend.



© Ergovent

Konstruktsioon

- Soojustatud EPP-ühenduskast, metallosad isoleeritud
- Värvimisvalmis alus puzzle-lukuga otstes
- Õhuava laius 20 mm; üks, kaks või kolm õhuava
- Kanaliühendus Ø125 mm (ühe ja kahe õhuavaga) või Ø160 mm (kolme õhuavaga)
- Kinnitus lae CD-profiilidele

Oluline enne paigaldust

- Ära paigalda sissepuhkehajutit püsivate istekohtade kohale – õhuvool on suunatud otse alla.
- Hajutit ei tohi paigaldada saunadesse, basseiniruumidesse ega jahutuslakke.
- Õhuhulga reguleerklappi reguleeritakse kahe kuuskantvõtmega.
- Paigaldusküsimustes pöördu müüja (Factory Seven OÜ) või tootja ERGOVENT poole.

Paigaldamine ja viimistlemine

- Ehita laekarkass Knaufi nõuete järgi. Paigalda hajuti mõlemale küljele kaks pidevat CD-profiili hajutiga paralleelselt, seo need kogu laekarkassiga ja tugevda pealt teise kihi profiilidega. Paarisprofiilide vahele pane Knaufi kompensatsioonilint.
- Kui hajutirida on 4 m või pikem, paigalda kummalegi küljele 3 CD-profiili (kui sein või lae serv on kuni 40 cm kaugusel, piisab sellel küljel kahest). Hajutiga risti olevate profiilide otstele hajutit ei kinnitata ja hajutit kandvat alumist karkassi ei kinnitata otse betoonlakke.
- Lase hajutitel objektil avatud pakendis üle 24 tunni aklimatiseeruda. Paigalda ainult siis, kui ruumi temperatuur on vähemalt +15 °C (sobiv +15…25 °C) ja suhteline õhuniiskus kuni 55% – krohvi- ja põrandavalutööd peavad olema lõpetatud ja ruumid kuivanud.
- Kinnita hajuti kõigi ettenähtud kruvidega. 2-kihilise kipsplaadi korral kinnitatakse hajuti CD-profiilidele läbi esimese plaadikihi.
- Liimi puzzle-lukuga ühenduvate detailide kontaktpinnad MS-polümeerliimiga (nakketugevus > 300 kg/10 cm², katkevenivus alla 300%). Kahe ja kolme õhuavaga hajutitel liimitakse ka keskmised detailid: pärast komplekti kuuluvate asendifiksaatorite paigaldamist täida kogu soon liimiga.
- Lõika kipsplaatide servadesse pahteldamiseks faas (Knaufi tehnoloogia, umbes 22,5°). Hajuti otstes kinnita kipsplaat liimi ja kruvidega hajuti aluse külge.
- Eemalda pindadelt tolm. Krundi pahteldatavad pinnad sügavkrundiga ja hajuti aluse pind kontaktkrundiga (nt ARDEX P4 Ready, Knauf Betonkontakt, Ceresit CT 19).
- Täida hajuti ja kipsplaadi vaheline vuuk elastse pahtliga (ARDEX Rapid E4 või samaväärne) ning armeeri kõik vuugid Knauf Kurt või samaväärse lindiga – ka kahe ja kolme õhuavaga hajuti keskmiste detailide ühenduskohad. Hajutit ennast üle ei krohvita.
- Enne värvimist krundi pahteldatud pinnad sügavkrundiga. Niisketes ruumides (nt vannitoad) kasuta niiskuskindlat krunti ja niiskuskindlat laevärvi.



ühe õhuavaga



ühe õhuavaga



ühe õhuavaga

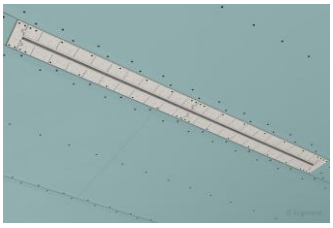

ühe õhuavaga



kahe õhuavaga



kahe õhuavaga



kahe õhuavaga



kolme õhuavaga



kolme õhuavaga

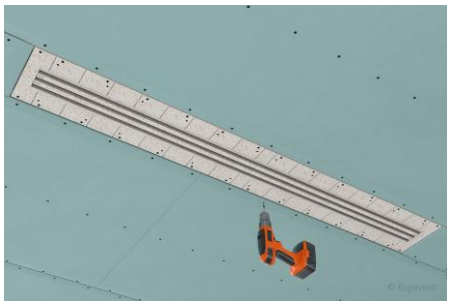

kolme õhuavaga

Factory Seven OÜ
Tule 29/1, Saue vald 76505

+372 56 358899
www.F7vent.ee

LINEO-PRO CONDI – valmislahendused ruumis



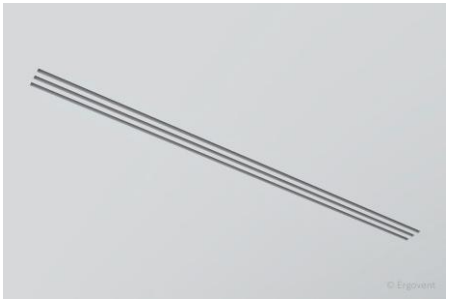

kolme õhuavaga



ühe õhuavaga



kahe õhuavaga

Factory Seven OÜ
Tule 29/1, Saue vald 76505

+372 56 358899
www.F7vent.ee

LINEO-PRO CONDI – tehnilised joonised

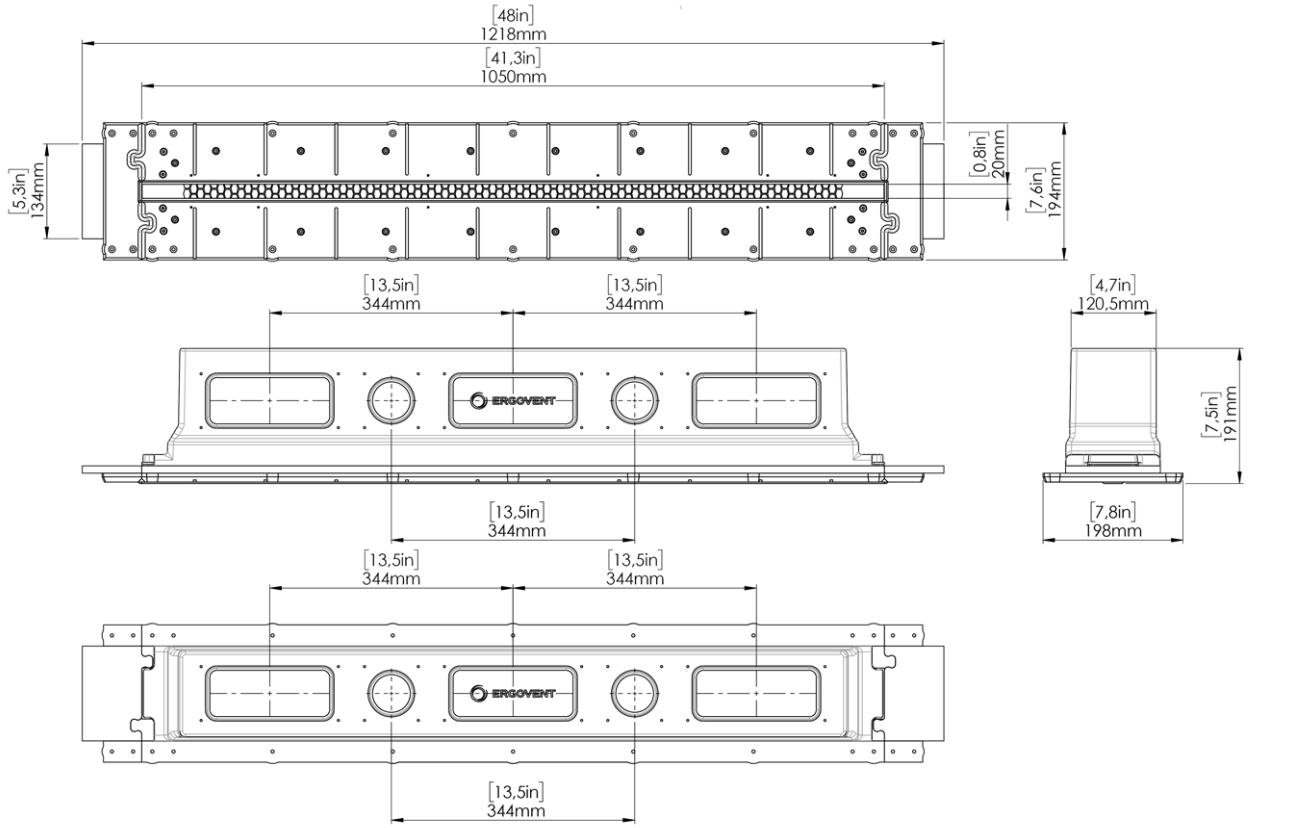

LINEO-PRO CONDI · ühe õhuavaga, Ø125 mm (LP125.120301) · mõõtjoonis

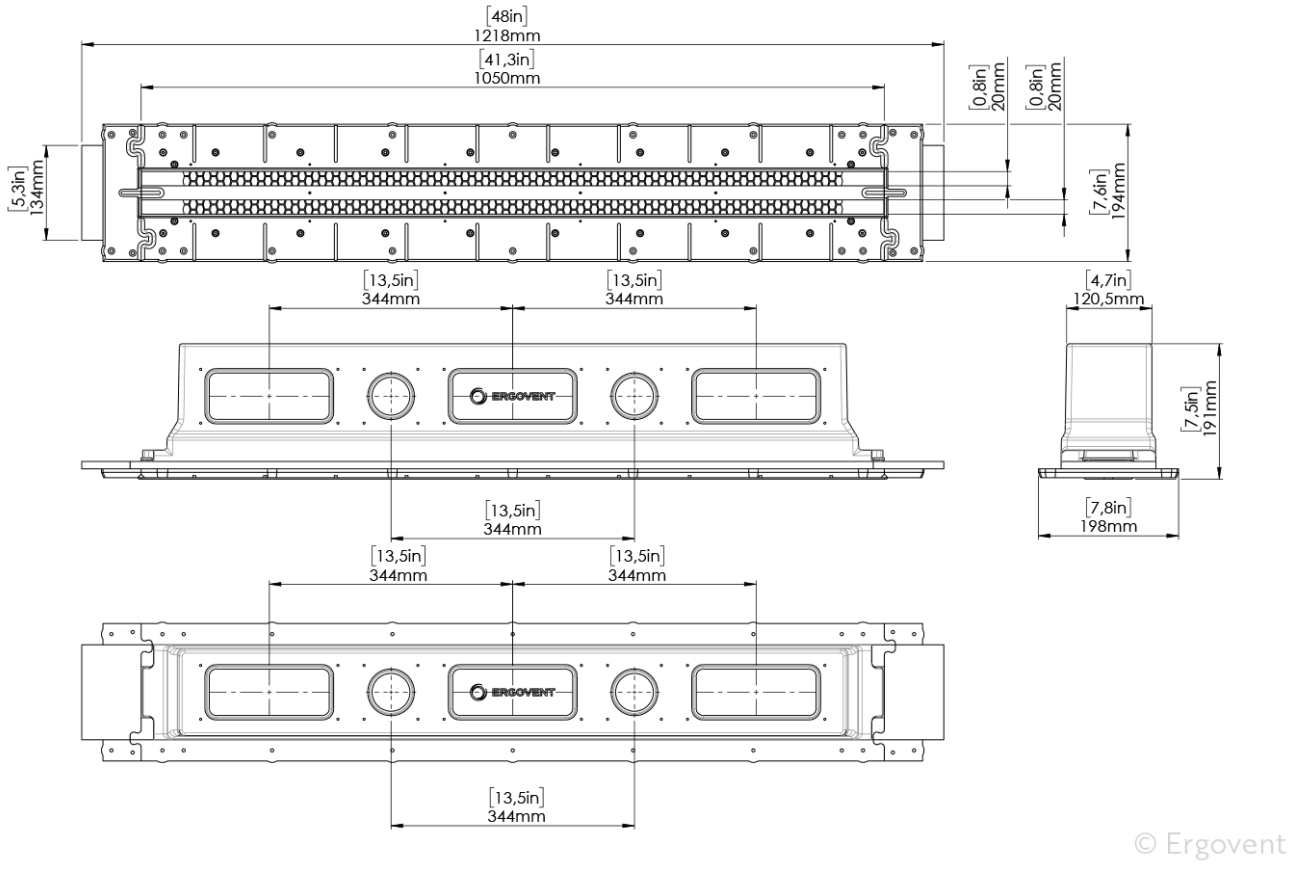

LINEO-PRO CONDI · kahe õhuavaga, Ø125 mm (LP125.220301) · mõõtjoonis

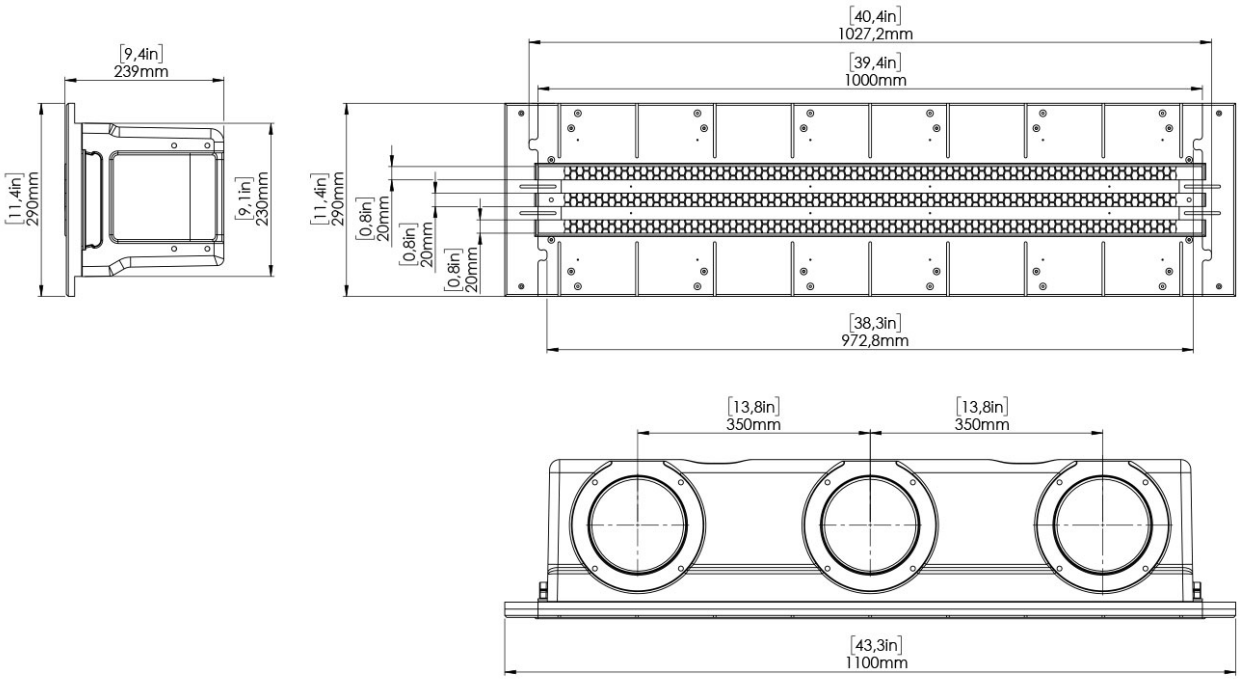

© Ergovent

LINEO-PRO CONDI · kolme õhuavaga, Ø160 mm (LP160.320301) · mõõtjoonis

Küsi BIM faili: tellimused@f7vent.ee

Hooldus

Hajuti on pärast viimistlemist laega ühel tasapinnal ja värvitakse koos laega samas toonis.

Õhuhulka reguleeritakse kuuskantkruviga liigutatava klapiga (kaks kuuskantvõtit, tootja paigaldusjuhendi joonis 35).

Kui ruumi kasutus muutub, kontrolli õhuhulka ja reguleeri seda vajaduse korral.

Tootja: ERGOVENT UAB, Leedu (ISO 9001, ISO 14001, ISO 45001). Eestis müüb ERGOVENT tooteid Factory Seven OÜ.