ERGOVENT LINEO-PRO MOULAGES

(liitedetailid LINEO-PRO PUZZLE hajutitele, ühe, kahe ja kolme õhuavaga)

Küsi endalt: kas sa tahad ilusat või koledat lage?

LINEO-PRO MOULAGES on liitedetailid, millega LINEO-PRO PUZZLE hajutite joont saab pikendada ja pöörata. Detailidel on sama 20 mm õhuava ja puzzle-lukk nagu hajutitel, nii et lae sisse saab kujundada pideva joone koos 90° nurkadega – täisnurkse või ümardatud pöördega. Saadaval ühe, kahe ja kolme õhuavaga.

Materjal

Detailid paigaldatakse ja viimistletakse koos hajutitega: puzzle-lukuga ühenduvad pinnad liimitakse, vuugid pahteldatakse ja armeeritakse ning pind värvitakse koos kipsplaatlaega.



Tootekood LPM.(õhuavade arv)20.30X
LPM.120 – ühe õhuavaga, LPM.220 – kahe õhuavaga, LPM.320 – kolme õhuavaga; õhuava laius 20 mm

Kasutus

- LINEO-PRO PUZZLE hajutite joone pikendamine;
- 90° pöörded – täisnurkne või ümardatud nurk;
- pidevad hajutijooned ümber ruumi või mööda seina;
- paigaldus kipsplaatlakke koos LINEO-PRO PUZZLE hajutitega.

Eelised

- Üks pidev joon – hajutid ja liitedetailid samas joones
- Täisnurkne või ümardatud 90° nurk
- Sirged detailid pikkusega 20, 50 ja 105 cm (kolme õhuavaga: 20, 50 ja 100 cm)
- Puzzle-lukk lihtsaks ja täpseks ühendamiseks
- Saadaval ühe, kahe või kolme õhuavaga
- Värvitakse koos laega samas toonis

Factory Seven OÜ
Tule 29/1, Saue vald 76505

+372 56 358899
www.F7vent.ee

Tehnilised andmed

Tootekood	Õhuavad (arv × laius), mm	Kuju	Pikkus, mm	Kaal neto / bruto, kg	Pakend L × B × H, mm	EAN
Ühe õhuavaga						
LPM.120.301	1 × 20	sirge	1050	5,22 / 6,2	1225 × 240 × 110	4779051540778
LPM.120.302	1 × 20	sirge	500	2,32 / 3	680 × 230 × 110	4779051540785
LPM.120.303	1 × 20	sirge	200	0,88 / 1,28	320 × 270 × 115	4779051540792
LPM.120.304	1 × 20	90° nurk	200	0,92 / 1,34	320 × 270 × 115	4779051540808
LPM.120.305	1 × 20	90° ümar nurk	200	0,92 / 1,34	320 × 270 × 115	4779051540815
Kahe õhuavaga						
LPM.220.301	2 × 20	sirge	1050	5,22 / 6,2	1225 × 240 × 110	4779051540822
LPM.220.302	2 × 20	sirge	500	2,32 / 3	680 × 230 × 110	4779051540839
LPM.220.303	2 × 20	sirge	200	0,88 / 1,28	320 × 270 × 115	4779051540846
LPM.220.304	2 × 20	90° nurk	200	0,92 / 1,34	320 × 270 × 115	4779051540853
LPM.220.305	2 × 20	90° ümar nurk	200	0,92 / 1,34	320 × 270 × 115	4779051540860
Kolme õhuavaga						
LPM.320.301	3 × 20	sirge	1000	7,94 / 9	1176 × 340 × 106	4779051541324
LPM.320.303	3 × 20	sirge	500	4,13 / 4,83	716 × 336 × 106	4779051541362
LPM.320.302	3 × 20	sirge	200	1,97 / 2,67	416 × 336 × 106	4779051541355
LPM.320.304	3 × 20	90° nurk	200	1,93 / 2,33	376 × 376 × 106	4779051541379
LPM.320.305	3 × 20	90° ümar nurk	200	2,02 / 2,42	376 × 376 × 106	4779051541386

Nurkdetailid on tootja tähistusega 20 cm (kataloogi ingliskeelne tähistus „1/2/3 slot × 20 mm / 90° angle”). Andmed: ERGOVENT kataloog 2026 ja tootja tehnilised joonised.

Paigaldamine

- Paigalda liitedetailid koos LINEO-PRO PUZZLE hajutitega samale CD-profiilidest karkassile.
- Liimi puzzle-lukuga ühenduvad pinnad MS-polümeerliimiga ja armeeri vuugid Knauf Kurt või samaväärse lindiga.
- Pahtelda, krundi ja värvi detailid koos laega. Täpsed nõuded on LINEO-PRO paigaldusjuhendis.

LINEO-PRO MOULAGES – ühe õhuavaga



105 cm sirge



20 cm ümar nurk



20 cm täisnurk



20 cm sirge



50 cm sirge

Valmislahendused ruumis



sirge



ümar nurk



täisnurk

Factory Seven OÜ
Tule 29/1, Saue vald 76505

+372 56 358899
www.F7vent.ee

LINEO-PRO MOULAGES – ühe õhuavaga, tehnilised joonised

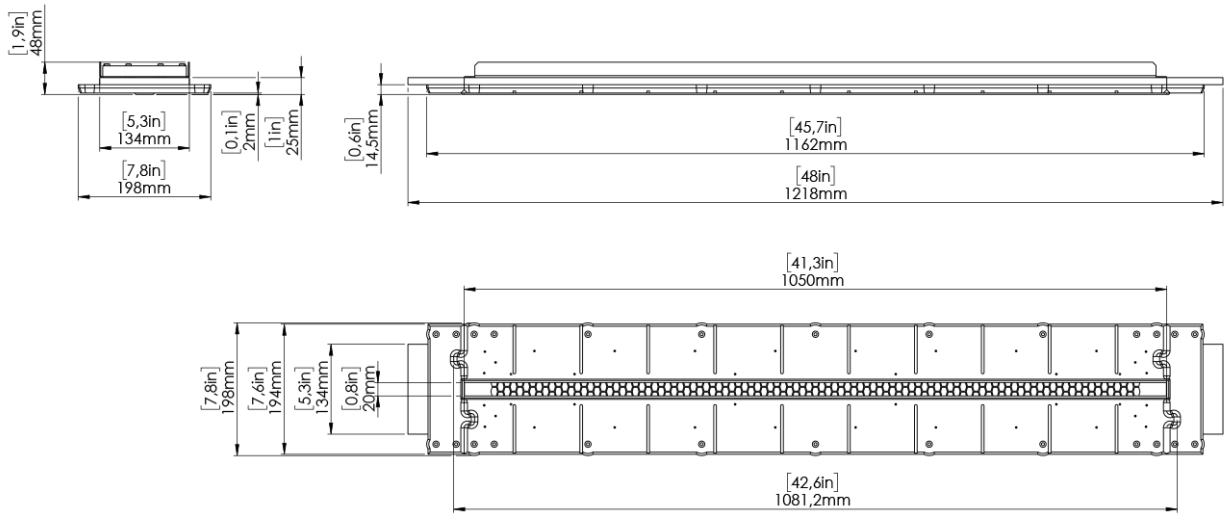

© Ergovent

Ühe õhuavaga · 105 cm sirge · mõõtjoonis

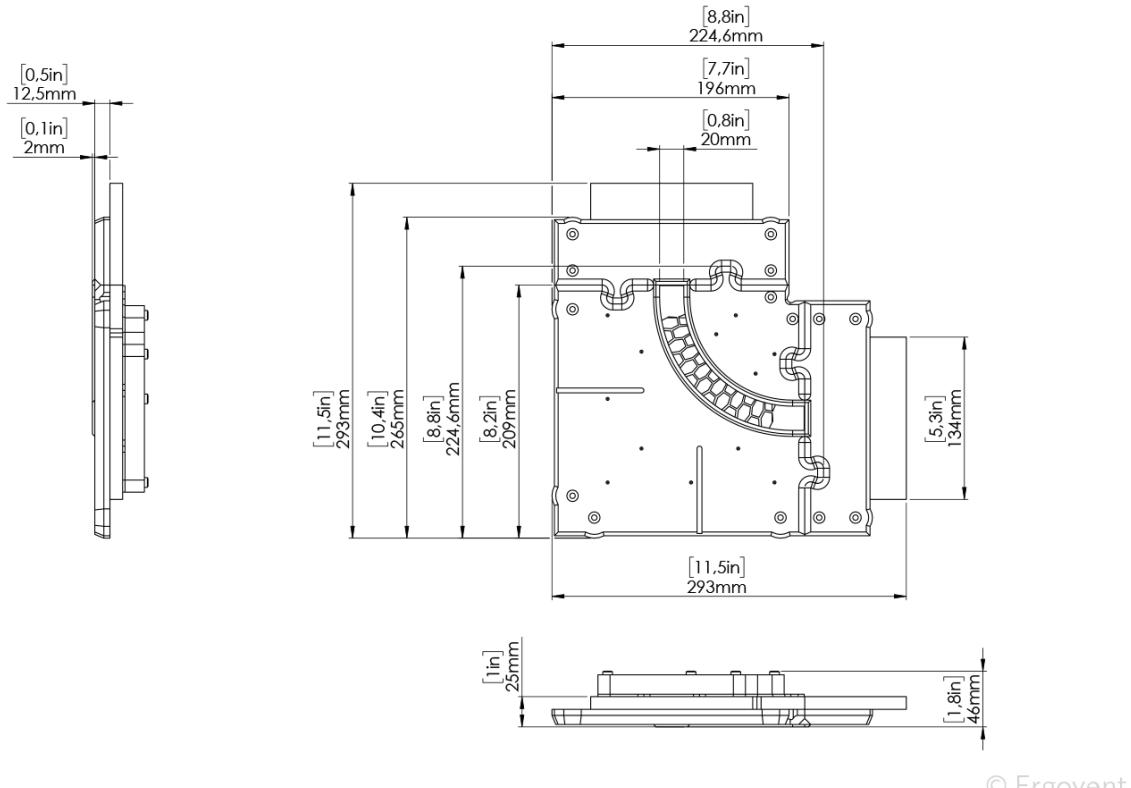

© Ergovent

Ühe õhuavaga · 20 cm ümar nurk · mõõtjoonis

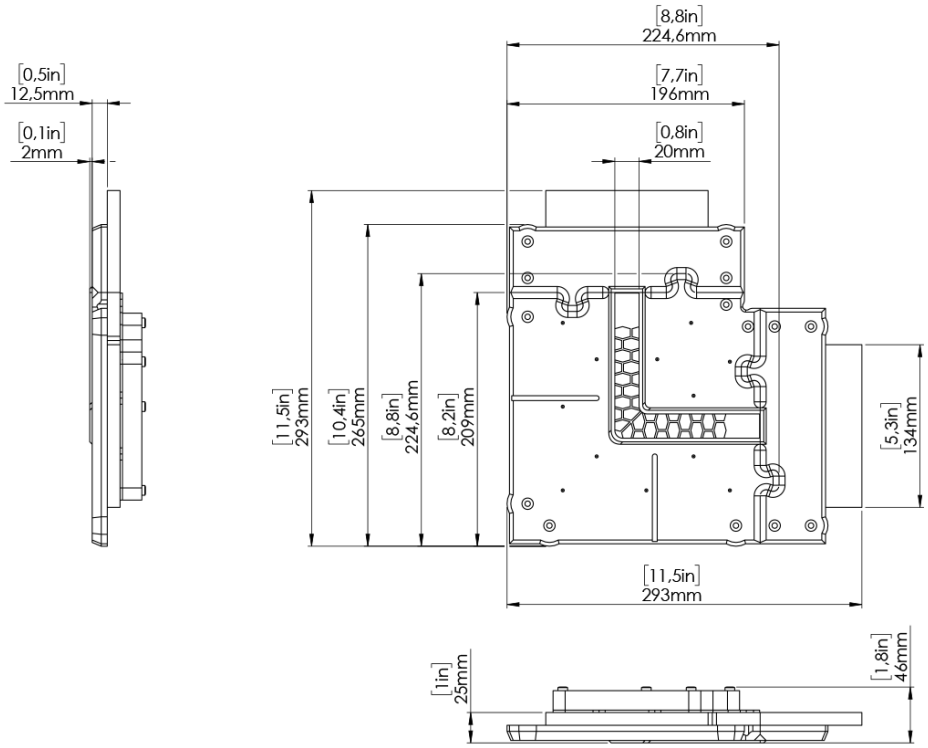

© Ergovent

Ühe õhuavaga · 20 cm täisnurk · mõõtjoonis

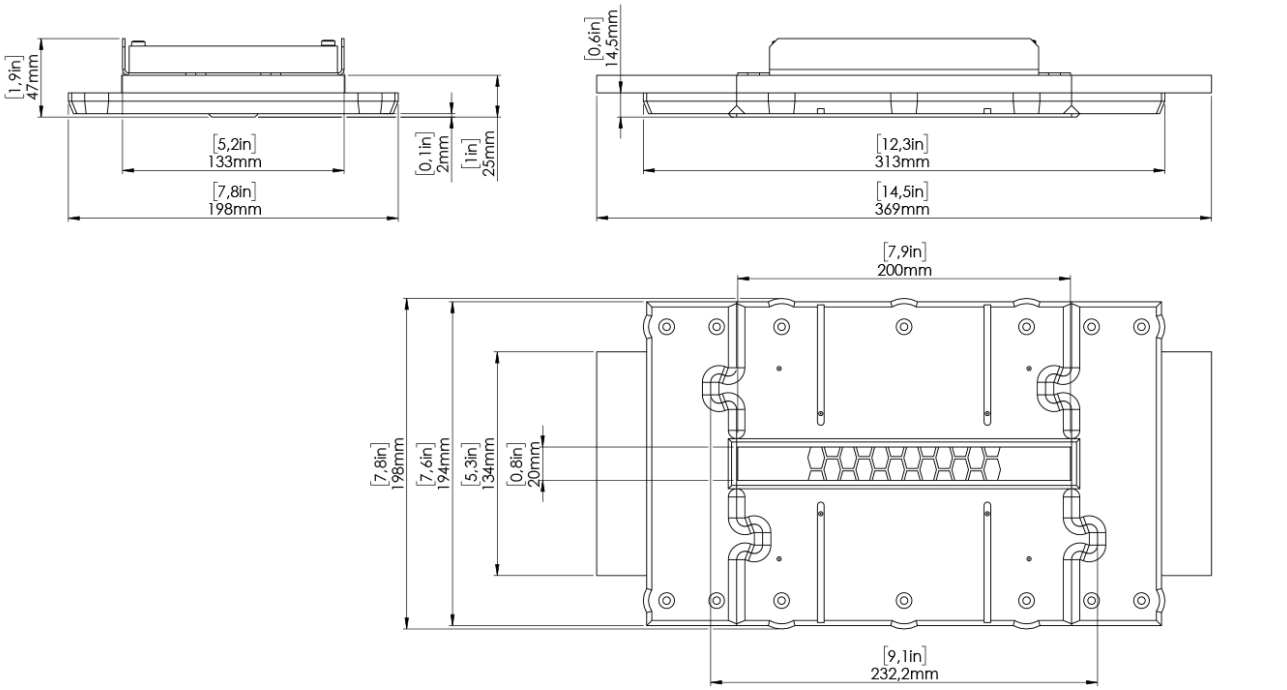

© Ergovent

Ühe õhuavaga · 20 cm sirge · mõõtjoonis

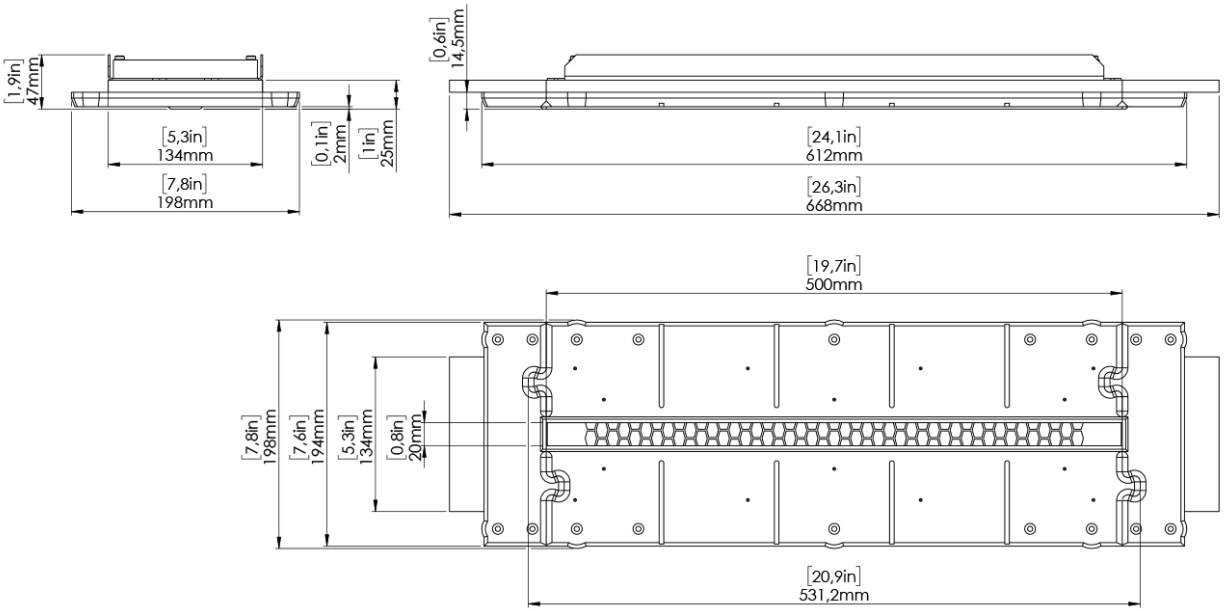

© Ergovent

Ühe õhuavaga · 50 cm sirge · mõõtjoonis

LINEO-PRO MOULAGES – kahe õhuavaga



105 cm sirge



20 cm ümar nurk



20 cm täisnurk



20 cm sirge



50 cm sirge

Valmislahendused ruumis



sirge



täisnurk



ümar nurk

Factory Seven OÜ
Tule 29/1, Saue vald 76505

+372 56 358899
www.F7vent.ee

LINEO-PRO MOULAGES – kahe õhuavaga, tehnilised joonised

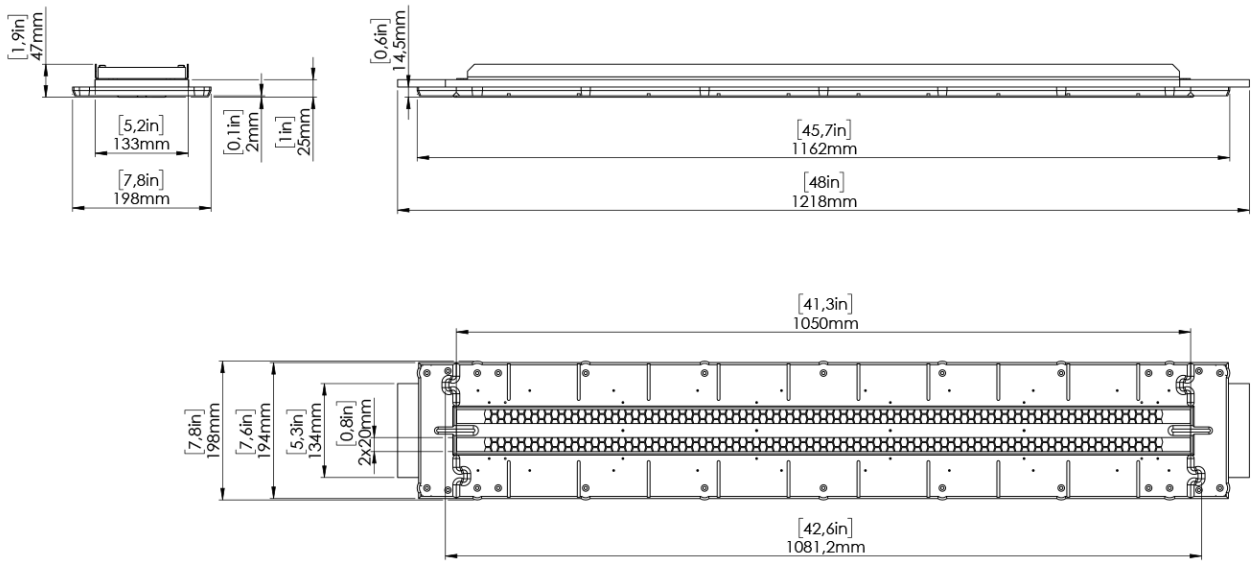

© Ergovent

Kahe õhuavaga · 105 cm sirge · mõõtjoonis

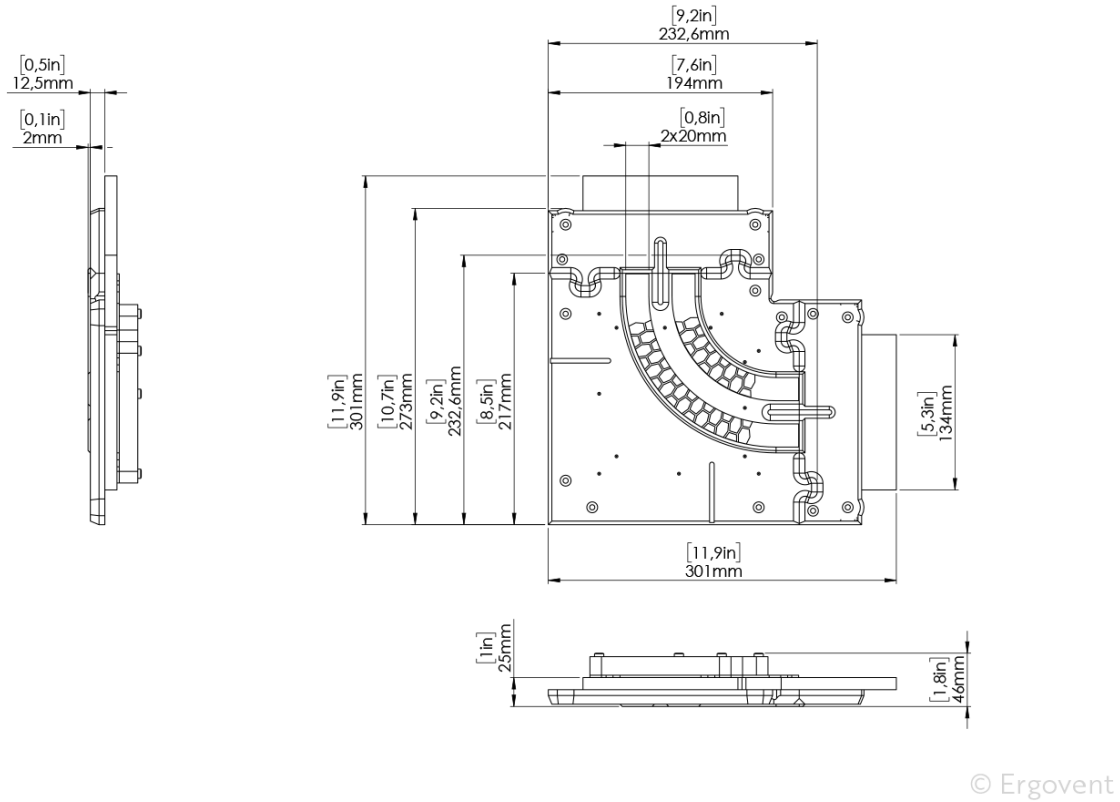

© Ergovent

Kahe õhuavaga · 20 cm ümar nurk · mõõtjoonis

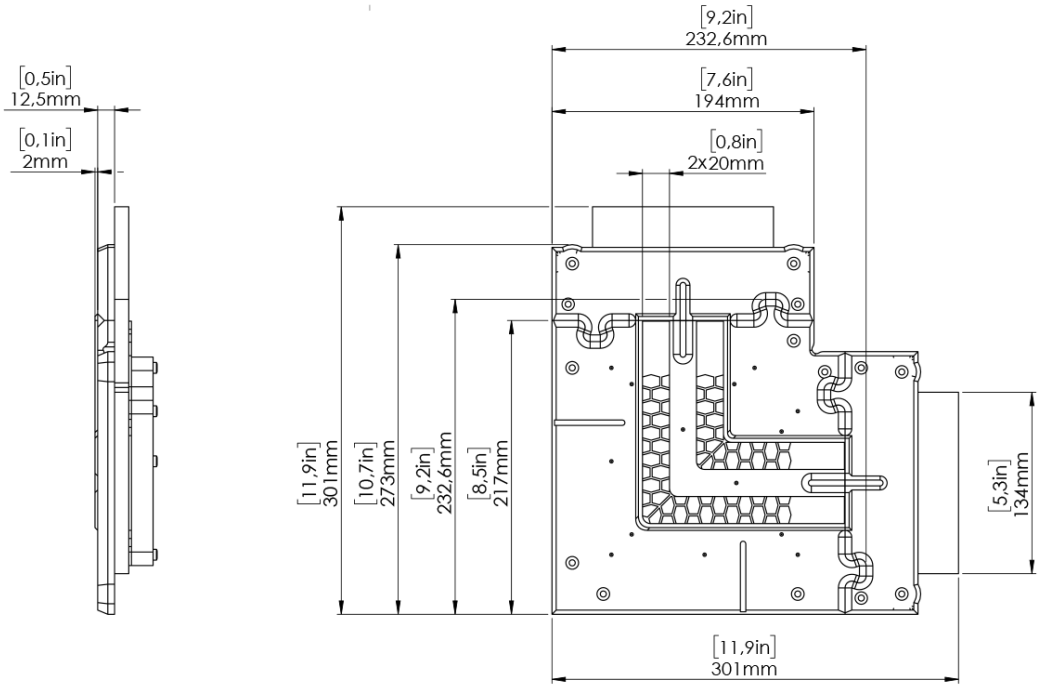

© Ergovent

Kahe õhuavaga · 20 cm täisnurk · mõõtjoonis

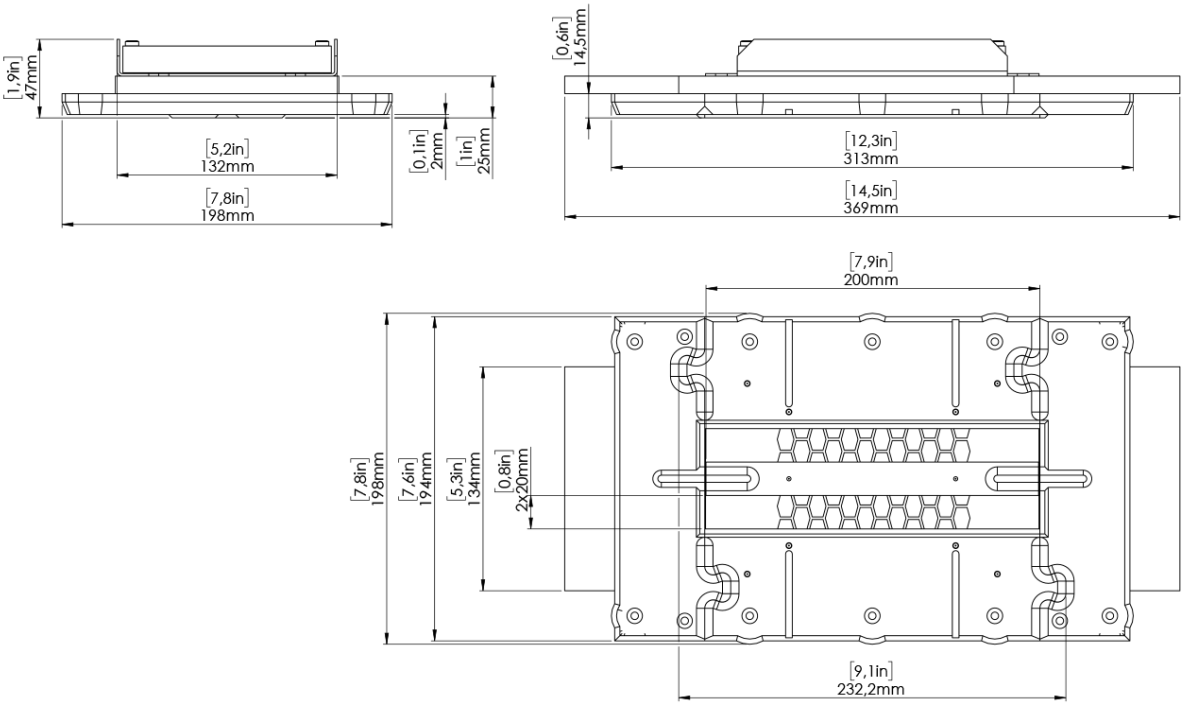

© Ergovent

Kahe õhuavaga · 20 cm sirge · mõõtjoonis

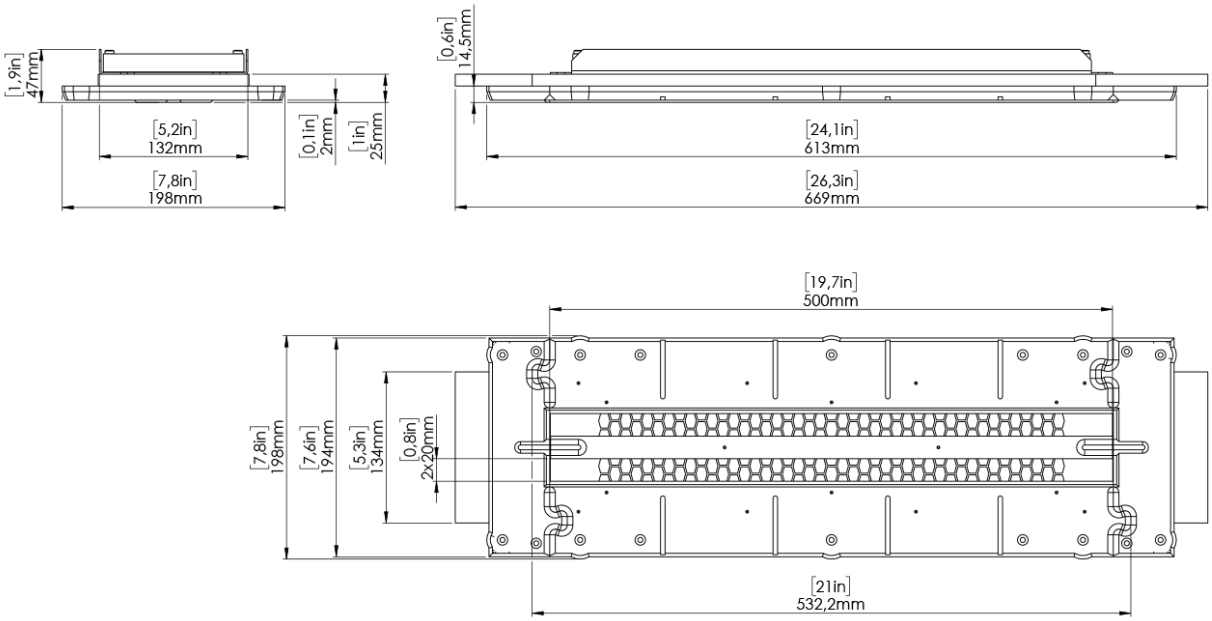

© Ergovent

Kahe õhuavaga · 50 cm sirge · mõõtjoonis

Factory Seven OÜ
Tule 29/1, Saue vald 76505

+372 56 358899
www.F7vent.ee

LINEO-PRO MOULAGES – kolme õhuavaga



100 cm sirge



20 cm ümar nurk



20 cm täisnurk



20 cm sirge



50 cm sirge

Valmislahendused ruumis



sirge



ümar nurk



täisnurk

Factory Seven OÜ
Tule 29/1, Saue vald 76505

+372 56 358899
www.F7vent.ee

LINEO-PRO MOULAGES – kolme õhuavaga, tehnilised joonised

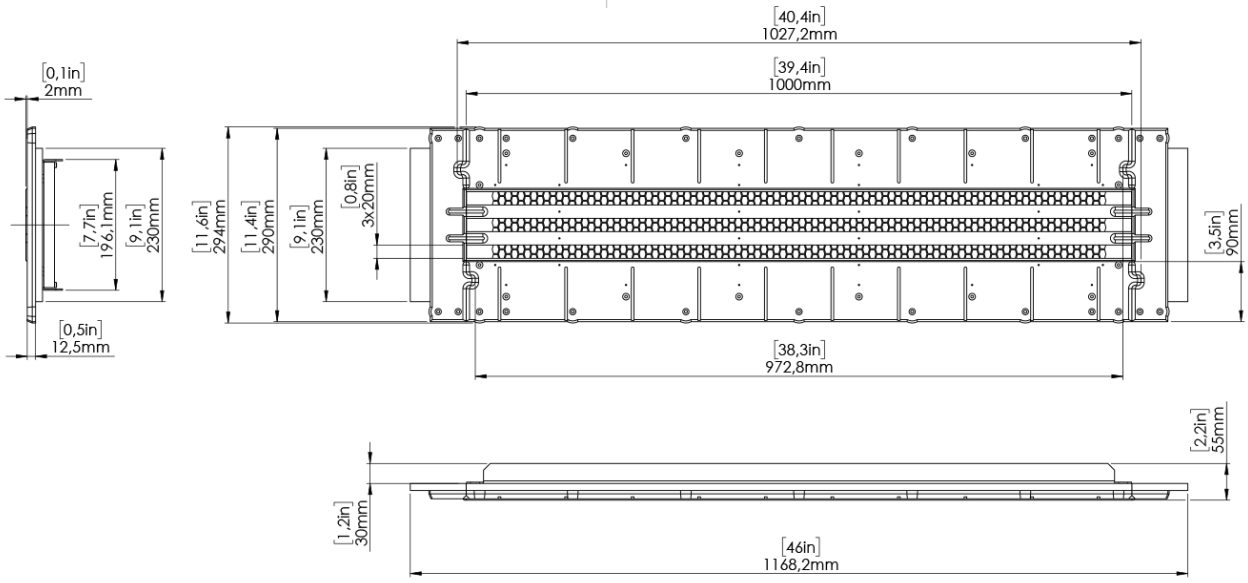

© Ergovent

Kolme õhuavaga · 100 cm sirge · mõõtjoonis

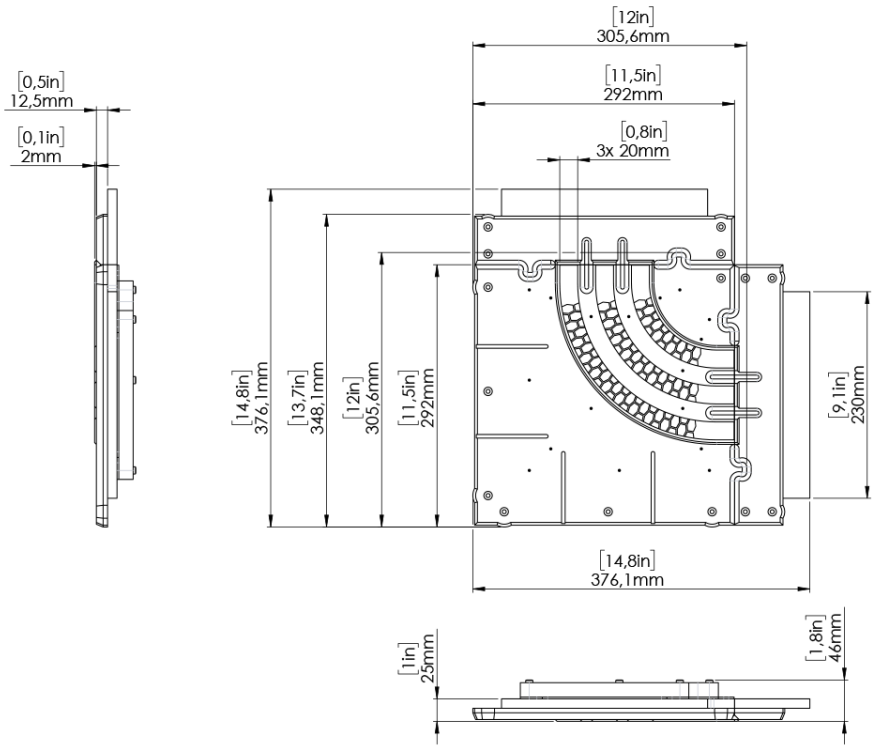

© Ergovent

Kolme õhuavaga · 20 cm ümar nurk · mõõtjoonis

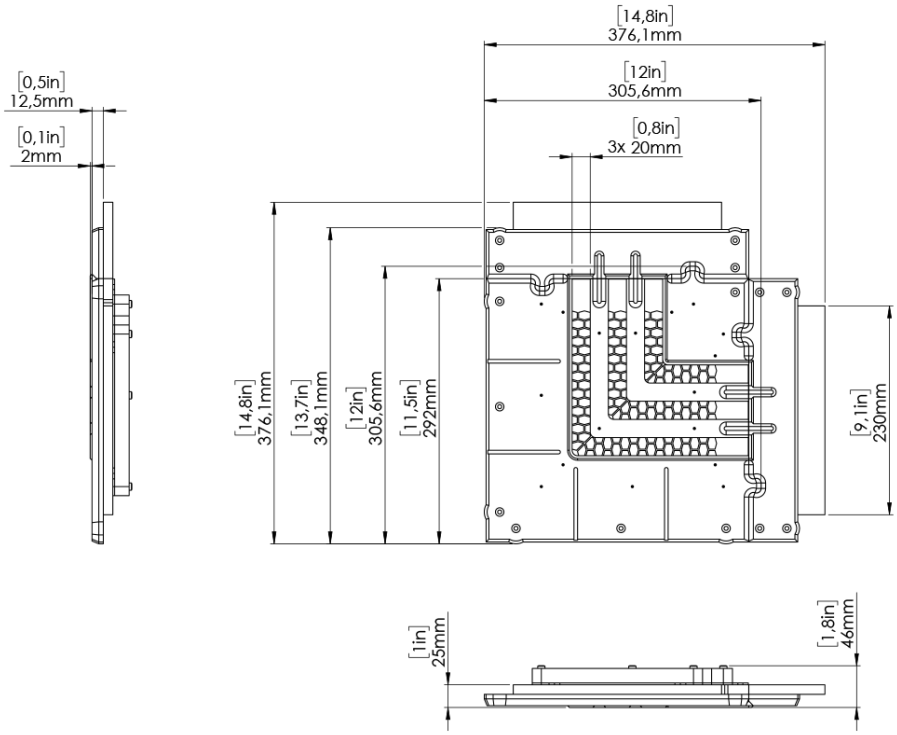

© Ergovent

Kolme õhuavaga · 20 cm täisnurk · mõõtjoonis

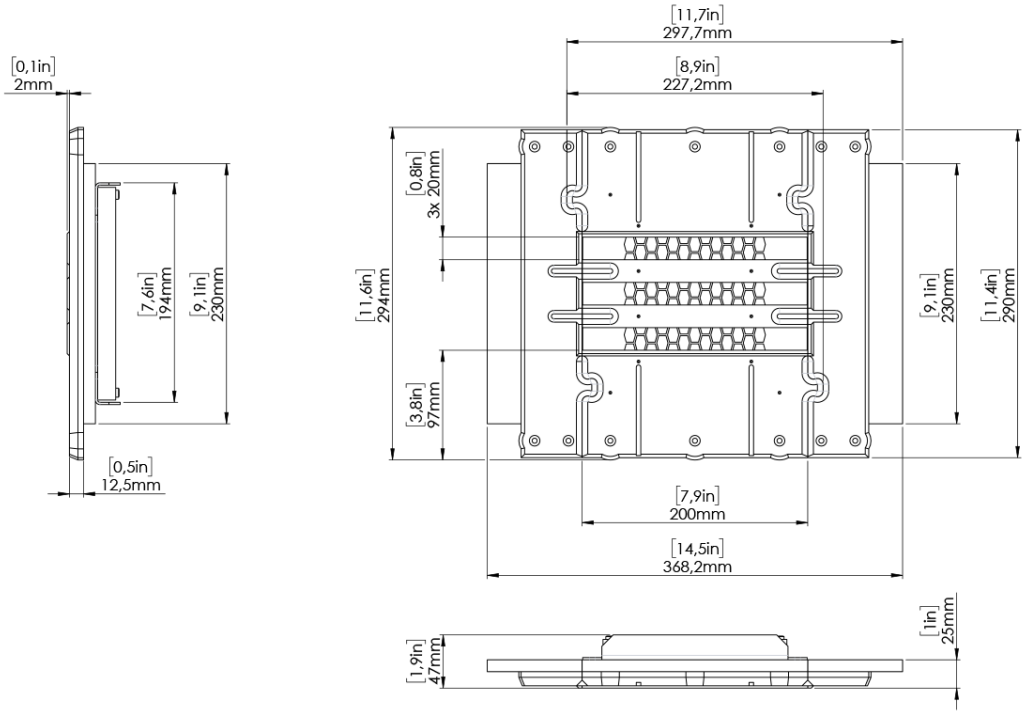

© Ergovent

Kolme õhuavaga · 20 cm sirge · mõõtjoonis

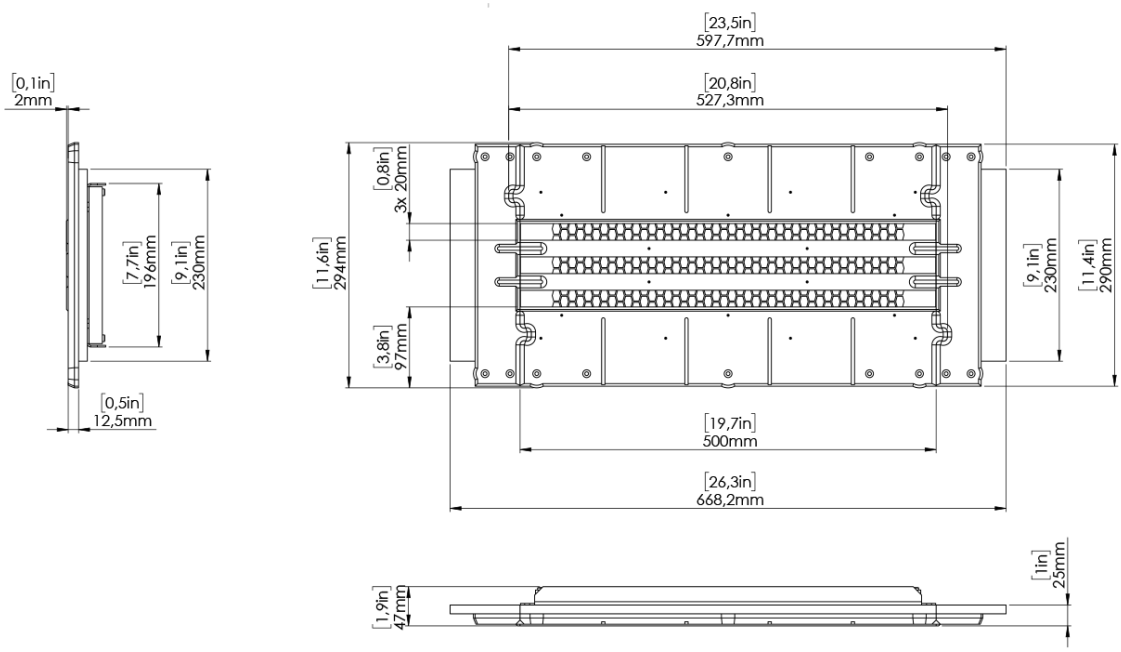

© Ergovent

Kolme õhuavaga · 50 cm sirge · mõõtjoonis

Küsi BIM faili: tellimused@f7vent.ee

Hooldus

Detailid on pärast viimistlemist laega ühel tasapinnal ja värvitakse koos laega samas toonis.

Õhuhulka reguleeritakse LINEO-PRO hajutite klappidega (tootja paigaldusjuhend).

Tootja: ERGOVENT UAB, Leedu (ISO 9001, ISO 14001, ISO 45001). Eestis müüb ERGOVENT tooteid Factory Seven OÜ.