Kipsplafoon ERGOVENT RONDO

(süvistatav ümar õhujaotusplafoon)

Küsi endalt: kas tahad ilusat või koledat lage?



ERGOVENT RONDO „nähtamatu“ kipsplafoon pälvis 2023. aastal rahvusvahelise Red Dot Award: Product Design auhinna.

RONDO on raamita ümmargune õhujaotusplafoon, mis paigaldatakse kipsplaatlakke või -seina plaadiga ühele tasapinnale. Pärast pahteldamist ja värvimist jääb nähtavaks ainult kitsas rõngakujuline õhupilu, nii et lagi jääb ühtlane ja rahulik. Sama plafoon sobib nii sissepuhkeks kui ka väljatõmbeks.

Materjal

Korpus ja kaas on valatud ühtlasest kõrgekvaliteedilisest kipsist. Kaas kinnitub magnetitega, mille kandevõime on kuni 10,75 kg. Raami ja ühendusotsiku vahel on vibratsiooni summutav tihend. Pind on antistaatiline ja seda saab värvida tavalise lae- või seinavärviga ilma metallikrundita.



Markeering RN(D)
Näide: RN125 – RONDO, kanaliühendus Ø125 mm

Kasutus

› sissepuhe ja väljatõmme mehaanilises ventilatsioonis;
› lae- ja seinapaigaldus kipsplaatkonstruktsioonides;
› kodud, kontorid, klassiruumid, hotellid ja tervishoiuasutused;
› tootja andmetel sobib ka vannitubadesse ja kööki;
› niisketes ruumides niiskuskindla krundi ja värviga..

Eelised

› Nähtamatu paigaldus – plafoon on laega ühel tasapinnal ja värvitakse samas toonis
› Antistaatiline kips – plafooni ümber ei teki tolmuringi
› Õhuhulka saab reguleerida kaane all oleva klapiga
› Üks plafoon nii sissepuhkeks kui ka väljatõmbeks
› Aerodünaamiline kuju vähendab takistust ja müra, kips neelab heli

Factory Seven OÜ
Tule 29/1, Saue vald 76505

+372 56 358899
www.F7vent.ee

› Sobib 1- ja 2-kihilise kipsplaadiga

Tehnilised andmed

Tähis	Ühendus Ø, mm	Korpus Ø, mm	Kõrgus, mm	Kõrgus otsikuga, mm	Max õhuhulk, m³/h	Kaal, kg
RN100	100	238	48	89	90	2,5
RN125	125	238	48	89	90	2,5
RN160	160	296	50	91	150	4,3

1. Kõrgkvaliteetne kipsist raam
2. Standardsed ventilatsioonitorude ühendusmõõdud (100, 125, 160 mm)
3. Õhuhulga reguleerklapp
4. Soon pahtli paremaks nakkumiseks
5. Vibratsioonivastane tihend raami ja ühendusliitmiku vahel (aitab vältida pragude tekkimist)
6. Aerodünaamiline kuju vähendab õhukeeriseid
7. Mugav kinnitussüsteem ühe- või kahekihilisele kipsplaadile
8. Tugevad magnetkinnitused kandevõimega kuni 10,75 kg



RONDO ja KVADRO plafoonide kiire ja lihtne paigaldus



Factory Seven OÜ
Tule 29/1, Saue vald 76505

+372 56 358899
www.F7vent.ee

› Ühenda plafoon kanaliga: metallkanal otse või painduva kanali kaudu, plastist painduv kanal ühenduskasti kaudu.





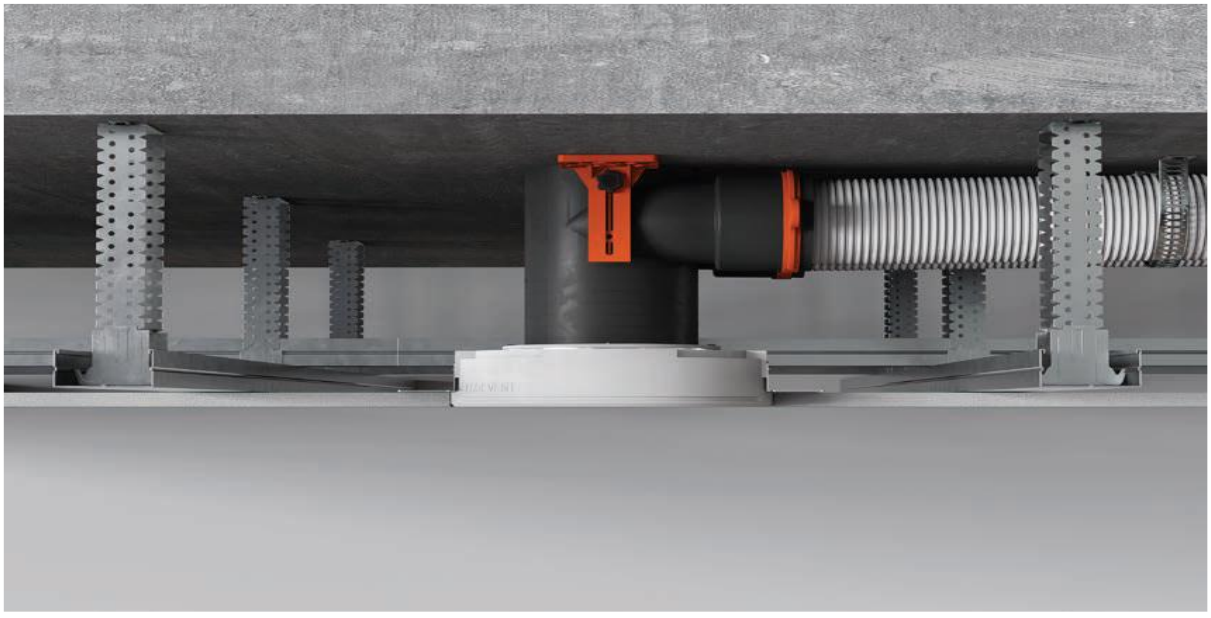

› Paigalda plafoon kipsplaadi avasse. Külgkinnitusi saab reguleerida 1- või 2-kihilise plaadi järgi (kuni 55 mm).
› Pahtelda vuuk armeerimisvõrguga ja värvi plafoon koos lae või seinaga.
› Pane kaas magnetitega kohale ja kinnita turvatross.



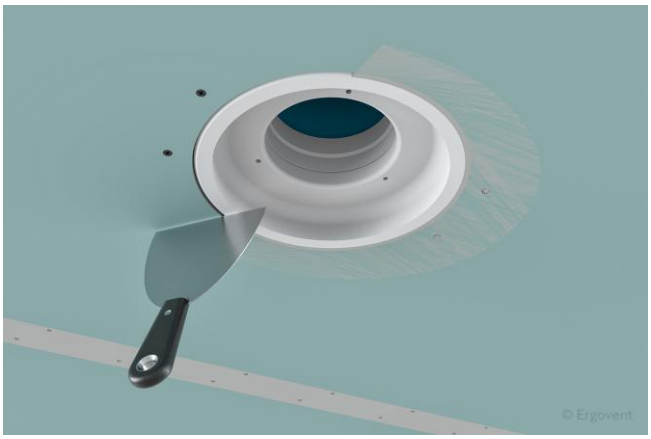



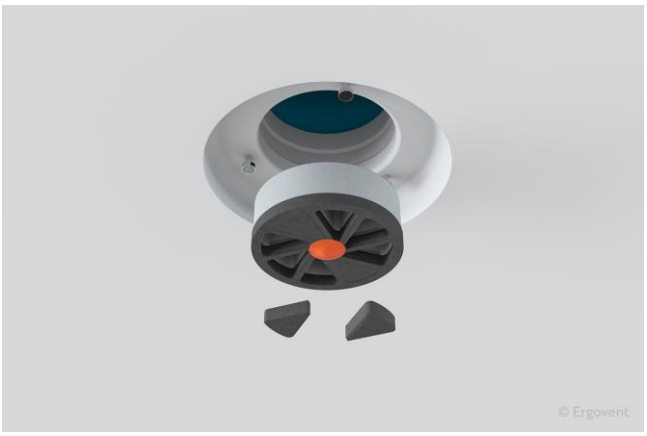

Factory Seven OÜ
Tule 29/1, Saue vald 76505

+372 56 358899
www.F7vent.ee

RONDO – valmislahendused ruumis





Factory Seven OÜ
Tule 29/1, Saue vald 76505

+372 56 358899
www.F7vent.ee

RONDO – tehnilised joonised

RONDO 100 · mõõtjoonis

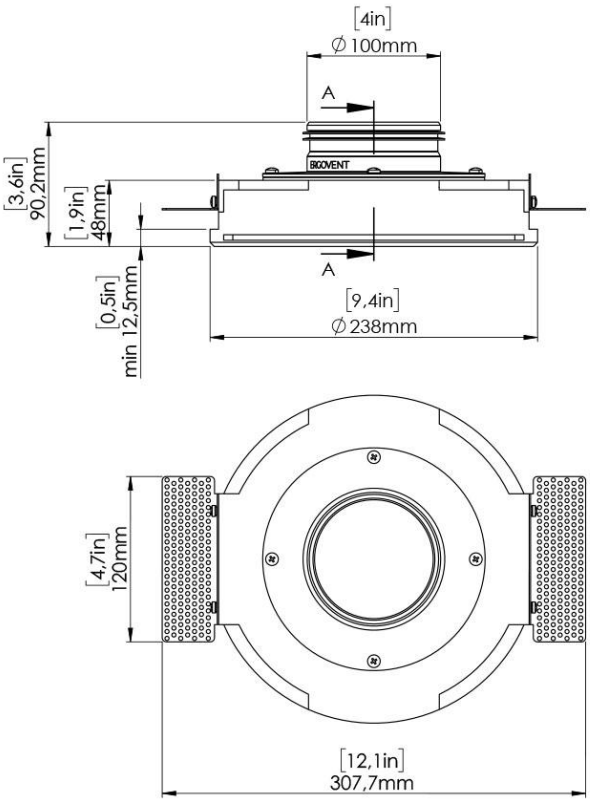

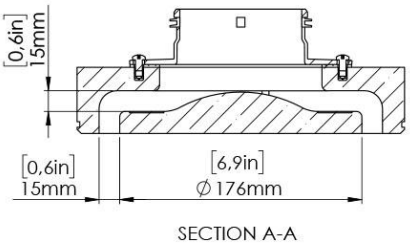

SECTION A-A

© Ergovent

RONDO 125 · mõõtjoonis

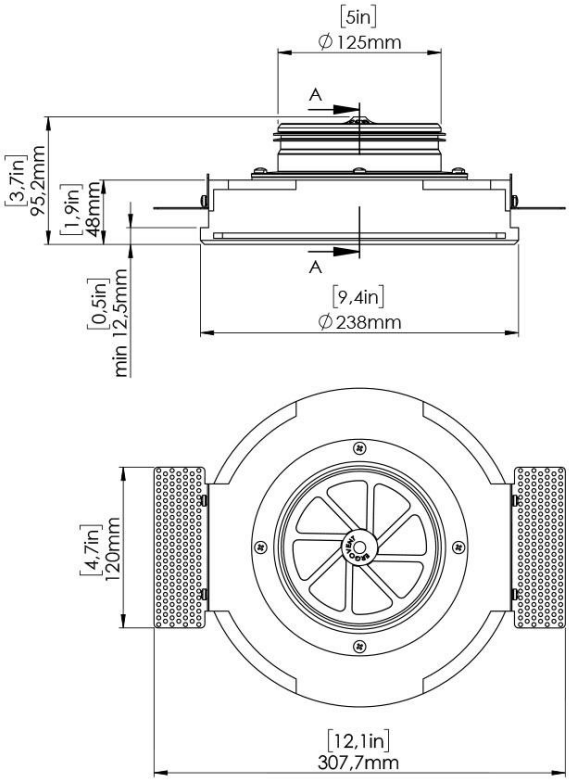

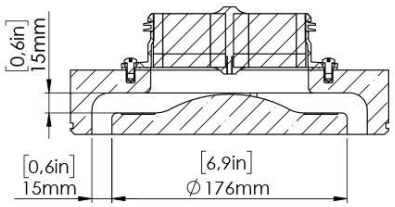

SECTION A-A

© Ergovent

RONDO 160 · mõõtjoonis

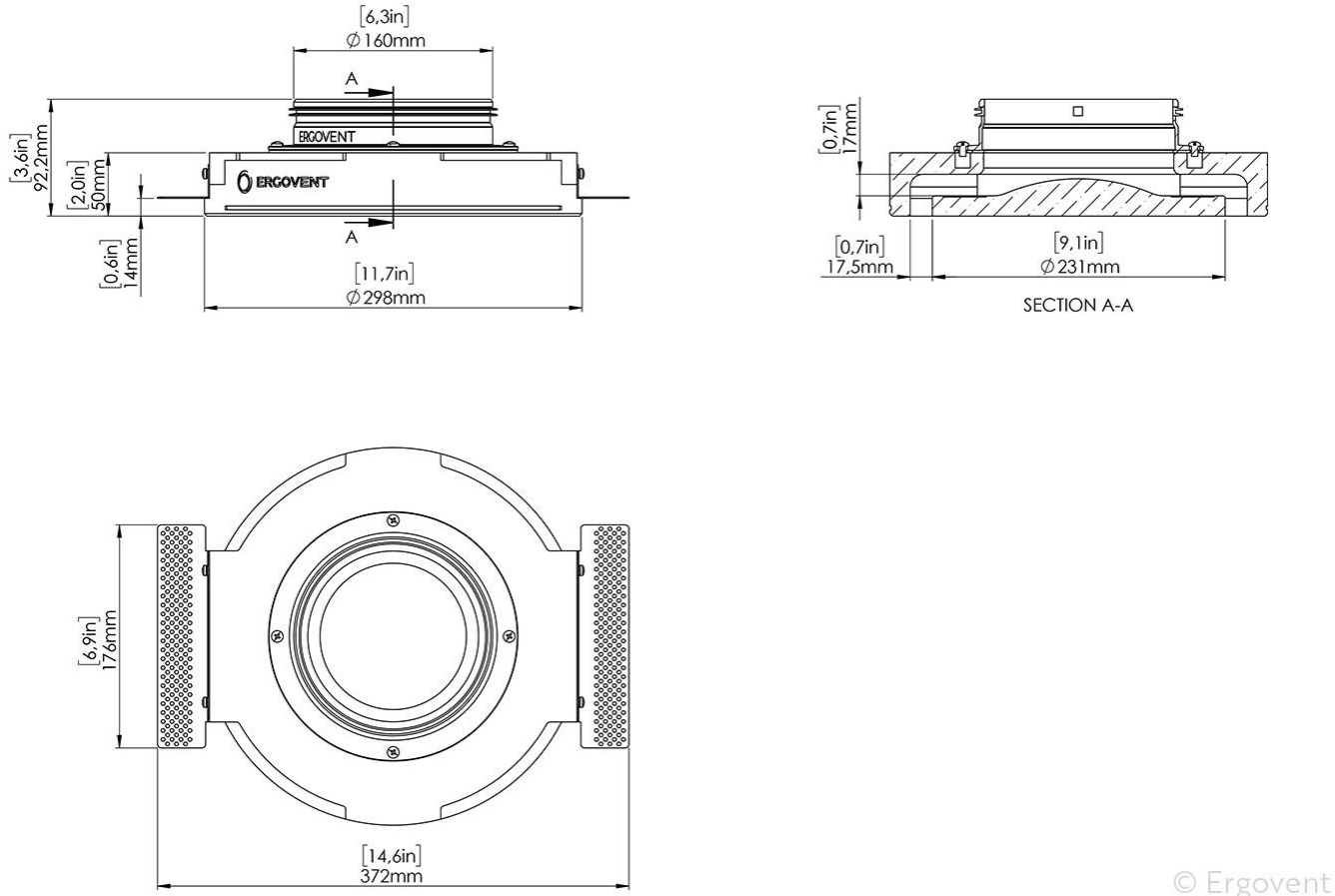

© Ergovent

Küsi BIM faili: tellimused@f7vent.ee

Hooldus

Plafoon ei vaja regulaarset hooldust.

Kaane saab magnetkinnituse tõttu lihtsalt eemaldada ja puhastada pehme, niiske lapiga.

Kaant eemaldades kasuta mõlemat kätt.

Ära kasuta abrasiivseid ega söövitavaid puhastusvahendeid. Kui ruumi kasutus muutub, kontrolli õhuhulka ja reguleeri seda vajaduse korral. Kaane ja raami saab hiljem koos laega üle värvida.

Tootja: ERGOVENT UAB, Leedu (ISO 9001, ISO 14001, ISO 45001). Eestis müüb ERGOVENT tooteid Factory Seven OÜ.