Ventilatsioonikanalite katteplekid

(isolatsiooni kaitsmiseks erinevate välistegurite mõjude eest)

Vastupidav kaitse ventilatsioonikanalite ja tehnilise isolatsiooni jaoks.

Factory Seven valmistab metallist katteplekke ümarate ja kandiliste ventilatsioonikanalite, torustike ning tehniliste isolatsioonisüsteemide kaitsmiseks.

Katteplekkide ülesanne on kaitsta isolatsioonimaterjali mehaaniliste vigastuste, niiskuse, ilmastikumõjude ja muude väliste tegurite eest. Korrektselt projekteeritud ning paigaldatud katteplekk aitab säilitada isolatsiooni toimivust, vähendada soojuskadude riski ja pikendada ventilatsioonisüsteemi kasutusiga.

F7 katteplekid valmistatakse vastavalt objekti tehnilistele nõuetele, kanali mõõtmetele, isolatsioonikihi paksusele ning paigalduskeskkonnale.

Lahendused sobivad nii sise- kui ka välitingimustesse, sealhulgas tehnoruumidesse, tööstushoonetesse, katustele ja hoonete välisfassaadidele.

Tootevalik

- 1. Sirge katteplekk (sirge metalltoru)
- 2. Põlve katteplekk
- 3. Sadul (torusadul)
- 4. Ventilatsioonisadul
- 5. Silesadul
- 6. Pime ehk otsakate
- 7. Koonus ehk üleminekudetail



Materjalid ja pinnaviimistlus

F7 katteplekkide materjal valitakse vastavalt kasutuskeskkonnale, mehaanilisele koormusele, korrosioonitingimustele ja soovitud välimusele.

Materjal	Omadused ja kasutus
Alumiinium EN AW-3103	Kerge, hästi vormitav ja korrosioonikindel materjal
Alumiinium EN AW-1050, Stucco	Reljeefse pinnaga alumiiniumplekk tehnilise isolatsiooni katmiseks
Roostevaba teras AISI 304	Vastupidav lahendus siseruumidesse ja sobivatesse välistingimustesse
Roostevaba teras AISI 316 / 316L	Suurema korrosioonikindlusega materjal nõudlikesse keskkondadesse
Kuumtsingitud teras DX51D+Z275	Tsingikihiga kaitstud terasplekk tavapärasteks tehnilisteks rakendusteks
Värvkattega terasplekk	Erinevad pinnaviimistlused ja värvitoonid vastavalt projekti nõuetele

Materjali paksus: tüüpiliselt 0,45–1,00 mm, sõltuvalt materjalist, detaili mõõtmetest ja konstruktsioonist.

Pinnakatted: vastavalt saadavusele polüester-, polüuretaan- ja muud sobivad tööstuslikud värvkatted.

Värvivalik: RR- ja RAL-värvitoonid vastavalt valitud materjali ja pinnakatte saadavusele.

Factory Seven OÜ
Tule 29/1, Saue vald 76505

+372 56 358899
www.F7vent.ee

1. Sirge katteplekk (sirge metalltoru)

Sirgete ventilatsioonikanalite ja isoleeritud torustike kaitsmiseks.



Sirged katteplekid moodustavad isolatsioonisüsteemi välise kaitsekihi, mis aitab vältida isolatsiooni kahjustumist ja annab paigaldatud torustikule korrektse viimistluse.

Katteplekid valmistatakse vastavalt torustiku välisläbimõõdule või ristlõikele, arvestades isolatsioonimaterjali paksust ja ühenduste konstruktsiooni.

Tehnilised võimalused

› Tüüpilised detailipikkused 1000 ja 1250 mm.
› Ümaratele ja kandilistele kanalitele.
› Erimõõdud vastavalt tellimusele.
› Pikisuunalised ühendused vastavalt valitud konstruktsioonile.
› Võimalik valmistada sobivate ülekatete ja servatöötlusega.

Kasutuskohad

sirged ventilatsioonikanalid, isoleeritud torustikud, tehnosüsteemide šahtid ning välitingimustes paiknevad kanalid.

Standardi ventilatsiooniliidete skeem

Sirge katteplekk valmistatakse valitud otsaliidetega. Skeemil on näidatud standardsed otsatüübid O, M ja P ning pikendatud otsaga variandid P 20–50 mm ja M 20–50 mm.

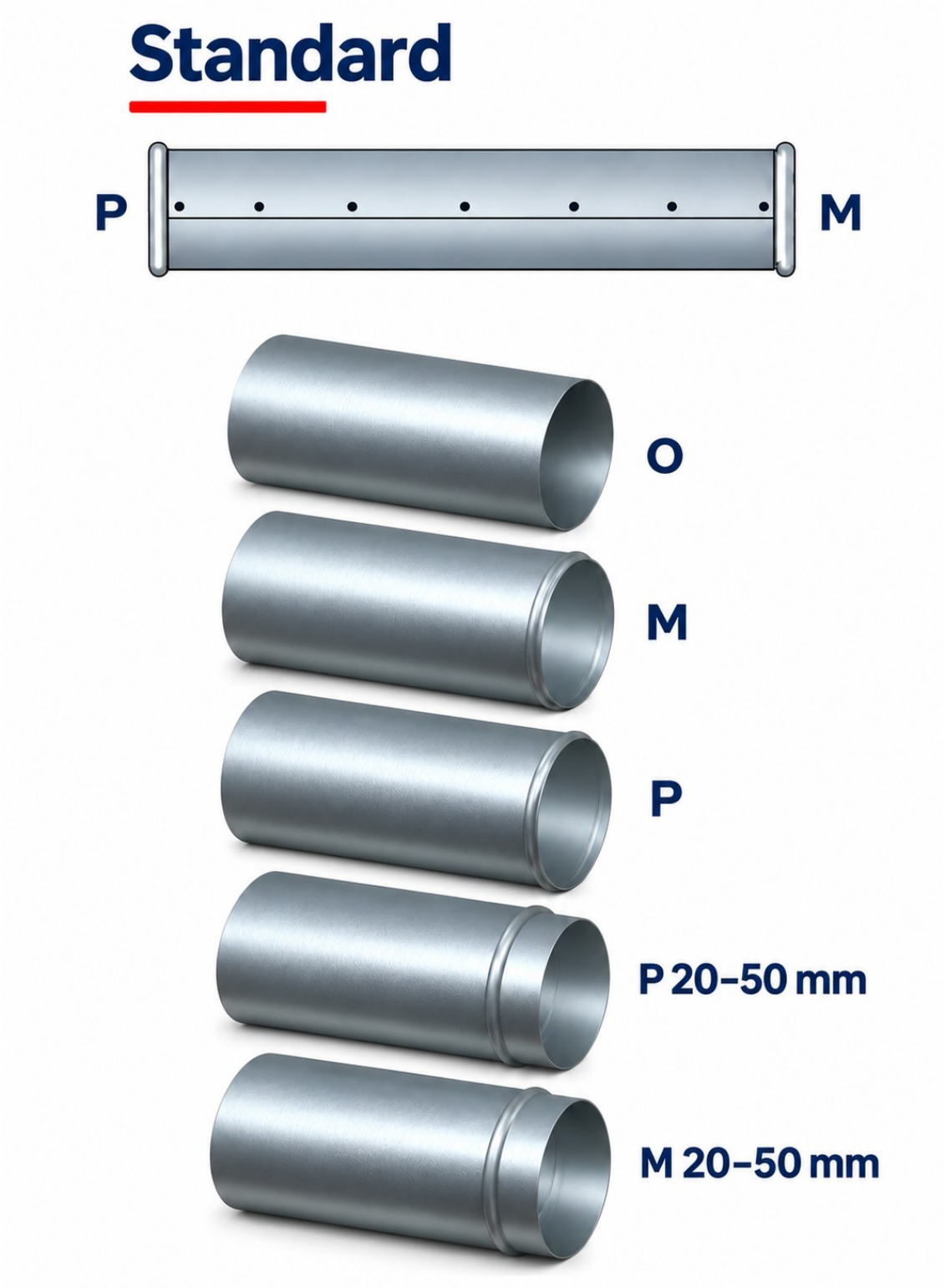

Factory Seven OÜ
Tule 29/1, Saue vald 76505

+372 56 358899
www.F7vent.ee

2. Põlve katteplekk

Kaitse isolatsioonile ventilatsioonikanalite suunamuutustes.



Põlve katteplekid valmistatakse ventilatsioonikanalite ja torustike käänakute katmiseks. Detailid järgivad isoleeritud kanali geomeetriat ning võimaldavad moodustada ühtlase kaitsekihi ka keerukamates ühenduskohtades.

Põlvekatted võivad koosneda mitmest omavahel ühendatavast segmendist, mis lihtsustab transporti, paigaldamist ja vajaduse korral hooldust.

Tehnilised võimalused

› Erinevad pöördenurgad ja raadiused.
› Võimalikud raadiused R = 0,6D; 1D; 1,5D; 2,5D; 3D ja 5D.
› Segmenteeritud või muu sobiva konstruktsiooniga lahendused.
› Mõõdud vastavalt kanali läbimõõdule ja isolatsiooni paksusele.
› Ühendusservad vastavalt paigalduslahendusele.

Kasutuskohad

ventilatsioonikanalite põlved, isoleeritud torustike käänakud ning tehnosüsteemide suunamuutused.

3. Sadul (torusadul)

Täpselt sobituv katteplekk torustike hargnemiskohtadele.



Sadul on vormitud plekkdetail, mida kasutatakse isoleeritud torustike ja ventilatsioonikanalite haruühenduste katmiseks.

Sadula kuju arvestab põhikanali ja harukanali läbimõõte, nende omavahelist asendit ning isolatsioonikihi paksust. Korrektselt sobitatud sadul võimaldab katta haruühenduse piirkonna ning säilitada isolatsiooni kaitsekihi järjepidevuse.

Tehnilised võimalused

› Erinevate läbimõõtudega põhi- ja harukanalid.
› Haruühendused 5° kuni 90°.
› Sobivus sirgetele ja kaldus ühendustele.
› Ühe- või mitmeosalised konstruktsioonid.
› Mõõdud vastavalt isolatsiooniga kaetud torustikule.

Kasutuskohad

ventilatsioonikanalite haruühendused, isoleeritud torustike hargnemised ja tööstuslike tehnosüsteemide liitekohad.

4. Ventilatsioonisadul

Katteplekk ventilatsioonikanalite harude ja läbiviikude viimistlemiseks.

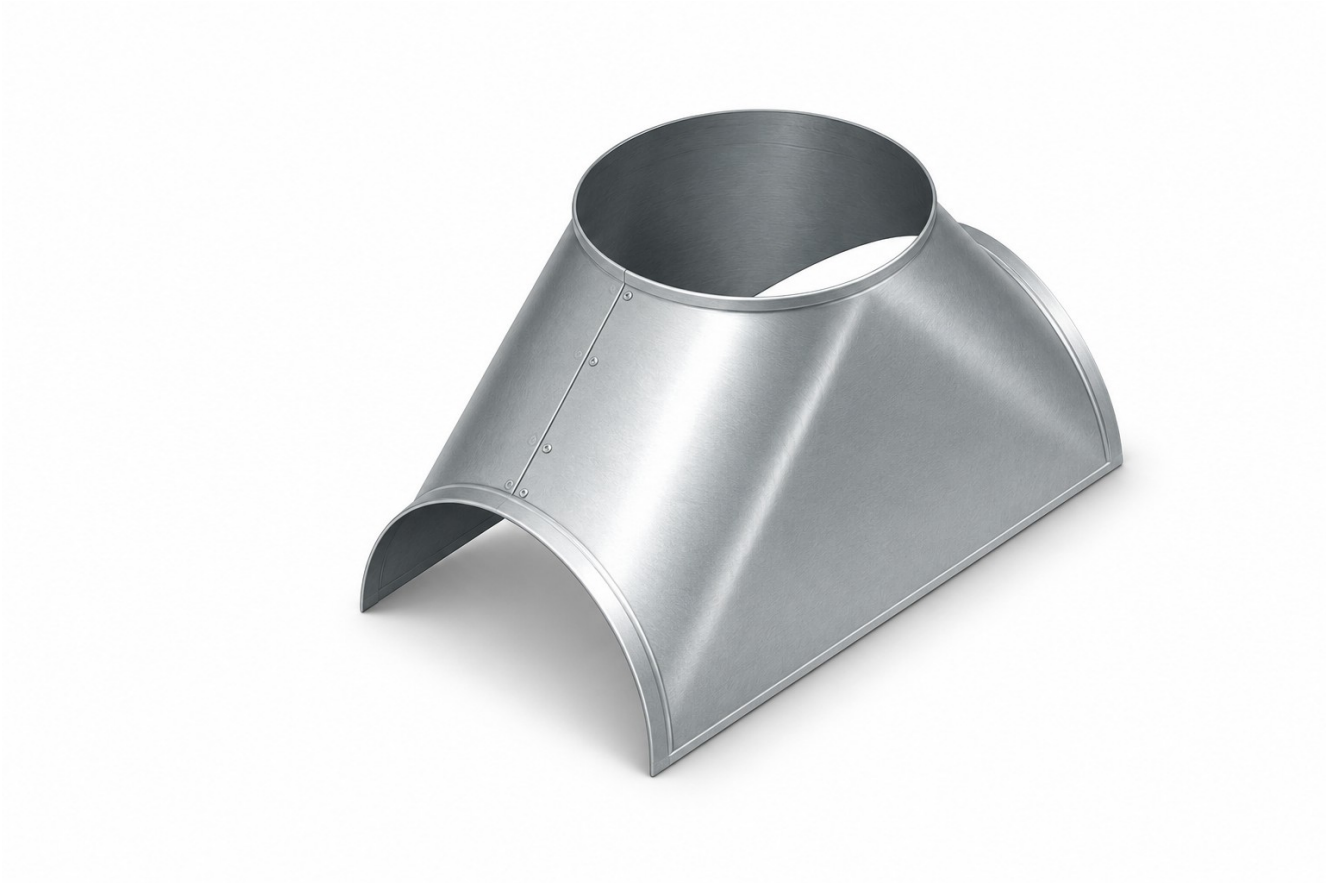

Ventilatsioonisadul on vormitud plekkdetail, mis on ette nähtud isoleeritud ventilatsioonikanalite haruühenduste ja sobivate läbiviigukohtade katmiseks.

Detaili kuju määratakse põhikanali ja haru mõõtmete, ühendusnurga ning isolatsioonikihi paksuse järgi.

Ventilatsioonisadul aitab kaitsta ühenduskoha isolatsiooni ja luua ühtse välisviimistluse kogu kanalivõrgus.

Tehnilised võimalused

› Ümarate ventilatsioonikanalite haruühendused.
› Erinevad kanali- ja haruläbimõõdud.
› Eritellimusel valmistatud ühendusnurgad.
› Sobivus erineva paksusega isolatsioonikihtidele.
› Paigalduslahendusele vastavad ühendusservad.

Kasutuskohad

ventilatsioonisüsteemide harud, isoleeritud ühenduskohad ja kanalivõrgu eridetailid.

5. Silesadul

Sujuva kujuga kaitsedetail torustike haruühendustele.



Silesadul on spetsiaalse kujuga katteplekk, mis võimaldab katta erineva läbimõõdu ja ühendusnurgaga torustike hargnemiskohti. Silesadula konstruktsioon on mõeldud olukordadeks, kus oluline on detaili täpne sobivus, ühtlane välispind ja korrektne viimistlus. Detail valmistatakse konkreetse ühenduskoha mõõtude järgi, arvestades torustiku asendit ja isolatsioonisüsteemi ehitust.

Tehnilised võimalused

› Erineva läbimõõduga torustike ühendused.
› Ühendusnurgad 5° kuni 90°.
› Sobivus sirgetele ja kaldus torustikele.
› Individuaalselt määratud mõõdud ja geomeetria.
› Erinevad serva- ja ühenduslahendused.

Kasutuskohad

isoleeritud ventilatsioonikanalite haruühendused, tehnosüsteemide erikujulised liitekohad ning nähtavale jäävad torustikud.

6. Pime ehk otsakate

Isolatsiooni ja torustiku otspindade kaitsmiseks.



Otsakatted on ette nähtud isoleeritud ventilatsioonikanalite, torustike ja tehniliste isolatsioonisüsteemide otste ning valitud läbiviikude viimistlemiseks.

Detailid valmistatakse vastavalt konkreetsele paigalduskohale. Võimalik on kasutada täiskatteid või avaga lahendusi, mille kuju ja mõõtmed vastavad läbiva toru või muu konstruktsioonielemendi geomeetriale.

Tehnilised võimalused

› Ümarad, kandilised ja erikujulised detailid.
› Täiskatted või keskse avaga variandid.
› Ühe- või mitmeosalised konstruktsioonid.
› Siledad, profileeritud või tugevdatud servad.
› Mõõdud vastavalt isolatsiooni väliskontuurile.

Kasutuskohad

isoleeritud kanalite otsad, torustike läbiviigud, tehnosüsteemide sulgemis- ja viimistluskohad.

7. Koonus ehk üleminekudetail

Katteplekk kanali läbimõõdu muutumise kohtadele.



Koonus ehk üleminekudetail on vormitud katteplekk, millega kaetakse isoleeritud ventilatsioonikanali või torustiku kohad, kus läbimõõt muutub.

Detail valmistatakse mõlema otsa läbimõõdu ja isolatsioonikihi paksuse järgi, et kaitsekiht jätkuks ühtlaselt ka ülemineku piirkonnas.

Tehnilised võimalused

› Mõõdud vastavalt kanali läbimõõtudele ja isolatsiooni paksusele.
› Ühendusservad vastavalt paigalduslahendusele.

Kasutuskohad

ventilatsioonikanalite ja isoleeritud torustike üleminekud ühelt läbimõõdult teisele.

Mõõdud ja valmistamine

Katteplekid valmistatakse vastavalt tellimusele. Tootmisel arvestatakse järgmiste lähteandmetega:

› Ventilatsioonikanali või torustiku läbimõõt või ristlõige.
› Isolatsioonimaterjali liik ja paksus.
› Detaili pikkus, pöördenurk või haruühenduse geomeetria.
› Paigalduskoht ja keskkonnatingimused.
› Materjal, paksus ja pinnaviimistlus.
› Ühenduste, ülekatete ja kinnituste lahendus.

Vajaduse korral saab lähtuda kliendi tehnilistest joonistest, mõõdulehtedest või muudest tootmiseks vajalikest andmetest.

Standardid ja tehnilised nõuded

Katteplekkide valmistamisel saab lähtuda projektis määratud tehnilistest nõuetest ning asjakohastest tööstusisolatsiooni juhenditest ja standarditest. Sõltuvalt tellimusest võivad lähtealuseks olla EVS-, SFS-, SSG- ja PSK-süsteemide asjakohased standardid või juhised.

Konkreetse standardi kohaldatavus, mõõdutolerantsid, ühendusviisid ja muud tehnilised tingimused täpsustatakse tellimuse alusel.

Eelised

› Mõõtude järgi valmistamine – detailid sobitatakse konkreetse ventilatsioonikanali ja isolatsioonilahendusega.
› Lai materjalivalik – alumiinium, tsingitud teras, roostevaba teras ja värvkattega materjalid.
› Ühtne süsteem – sirged detailid, põlved, sadulad, üleminekud ja otsakatted moodustavad tervikliku kaitsekatte.
› Kaitse ja vastupidavus – õigesti valitud materjal ja korrektne paigaldus kaitsevad isolatsiooni ja säilitavad süsteemi toimivuse.
› Korrektne välisilme – ühtlane ja professionaalne viimistlus tehnosüsteemidele.

Küsi pakkumist

Factory Seven valmistab ventilatsioonikanalite katteplekke vastavalt projekti mõõtudele ja tehnilistele nõuetele. Pakkumise koostamiseks saada meile kanali mõõdud, isolatsiooni paksus, soovitud materjal, detailide kogused ning võimalusel joonised või mõõdulehed.

Factory Seven – Meile läheb rohkem korda.